miscea

Betriebsanleitung

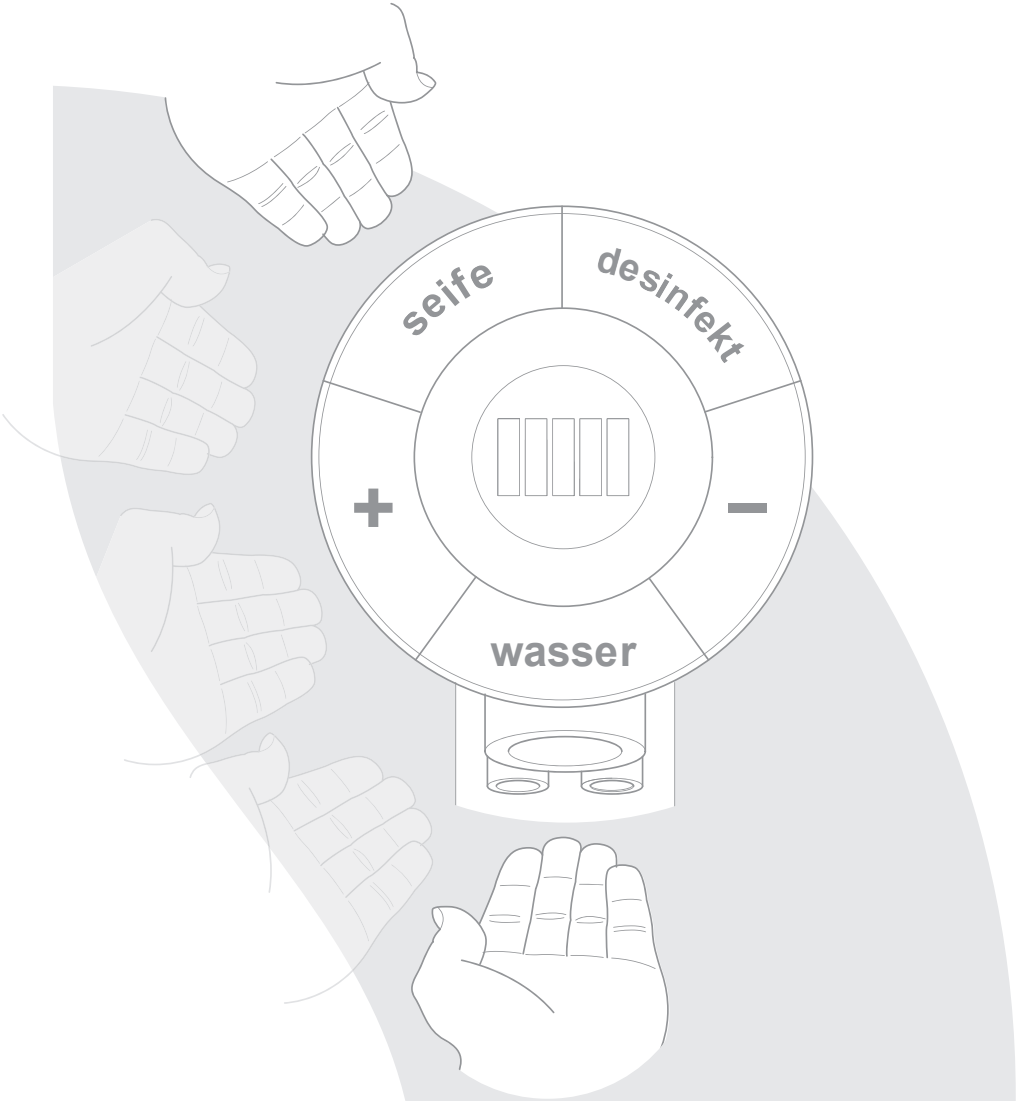

Classic

© 2011 miscea GmbH

Kein Teil dieser Veröffentlichung darf ohne die vorherige schriftliche Einwilligung von miscea in beliebiger Weise oder Form reproduziert, übertragen, aufgezeichnet, in einem Datenträger gespeichert bzw. in eine menschliche oder Computersprache übersetzt werden. Bei einer Verletzung des Urheberrechtes sieht miscea sich eventuell nicht mehr dazu in der Lage, wirksame technische Unterstützung für das Produkt zu bieten.

Sämtliche technischen Informationen, Daten und Anweisungen in dieser Anleitung zu Schritten, deren Ausführung möglich und nötig ist, sind zum Zeitpunkt der Herausgabe auf dem neuesten Stand.

Diese Anleitung spiegelt nach bestem Wissen und Gewissen unser derzeitiges Know-how und unsere bisherigen Erfahrungen wider.

Wir behalten uns das Recht vor, technische Änderungen im Rahmen der Weiterentwicklung des in dieser Anleitung vorgestellten miscea-Produktes vorzunehmen. Aus diesem Grund sind aus den technischen Daten, Beschreibungen und Abbildungen keinerlei Rechte abzuleiten.

miscea behält sich das Recht vor, sowohl diese Anleitung als auch die darin beschriebenen Produkte ohne vorherige Ankündigung zu ändern. Kein Teil dieser Anleitung stellt eine vertragliche oder sonstige Verpflichtung von miscea dar oder ist so zu verstehen. Diese Veröffentlichung wurde mit grösstmöglicher Sorgfalt vorbereitet. Wenden Sie sich in Zusammenhang mit Verbesserungsvorschlägen bitte an miscea. Das Original dieser Anleitung ist in englischer Sprache verfasst. Eine Kopie ist auf Anfrage erhältlich.

Inhaltsverzeichnis

1. Allgemeines 12
1.1 Über diese Anleitung 12
1.2 Zeichen in dieser Anleitung 12

2. Technische Beschreibung 12
2.1 Komponenten 12
2.2 Identifikation des Produkts 12

3. Verpackungsinhalt 13

4. Installation 13
4.1 Installation des Systems 13

5. Gebrauch 14
5.1 Armaturenkopf 14
5.2 Bedienung des Systems 14
5.3 Wasserentnahme 14
5.4 Spenden von Flüssigkeiten 15
5.5 Optionales Zubehör 16

6. Reinigung und Wartung 16
6.1 Reinigung 16
6.2 Automatischer Reinigungszyklus 16
6.3 Austausch des Beutels 16
6.4 Leitungen mit Flüssigkeit füllen 17
6.5 Lagerung 17

7. Technische Daten 18

8. Garantie und Information 19
8.1 Garantie 19
8.2 Garantiebedingungen 19
8.3 Kontaktinformation 19
8.4 Aktualisierungen der Betriebsanleitung 19

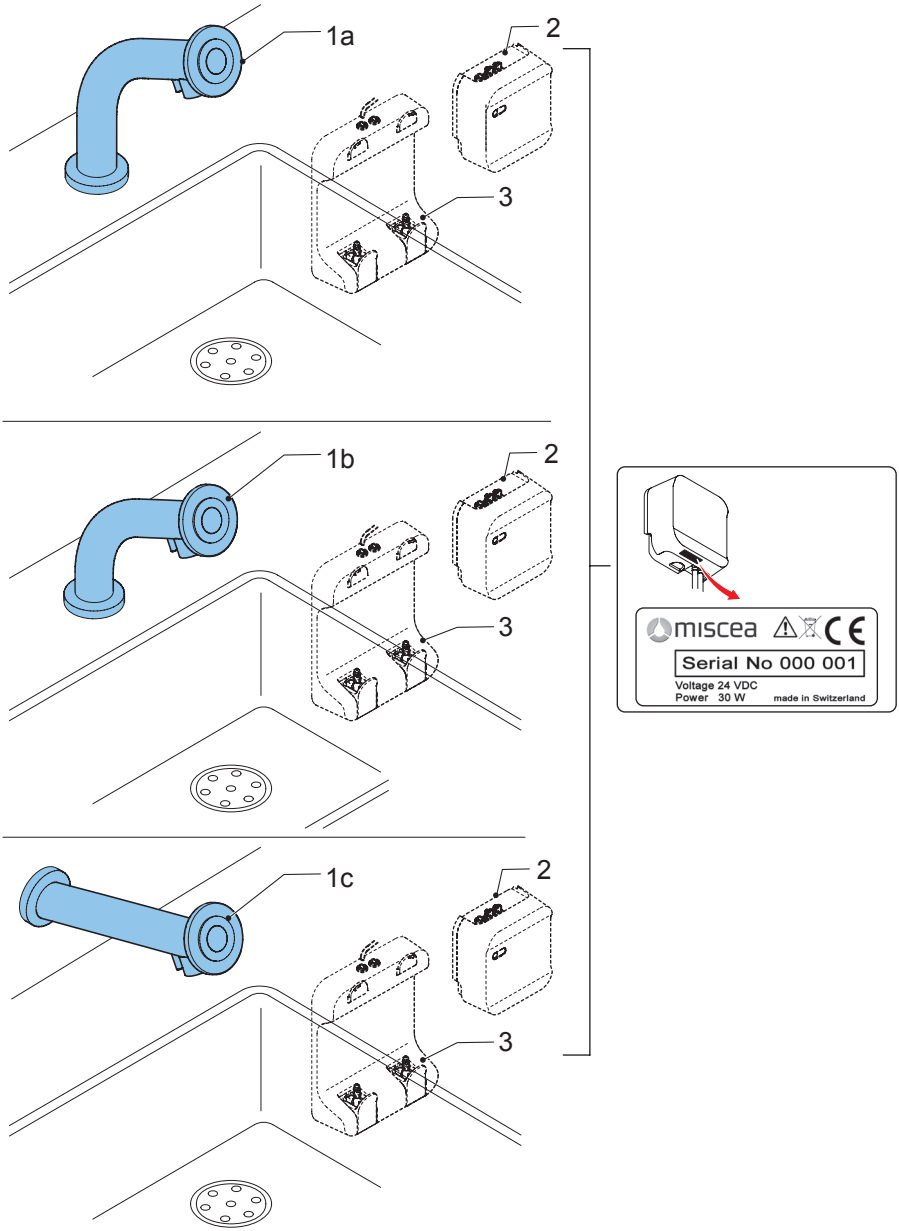
1a
2
3
1b
2
3
1c
2
3
miscea
Serial No 000 001
Voltage 24 VDC
Power 30 W
made in Switzerland

A

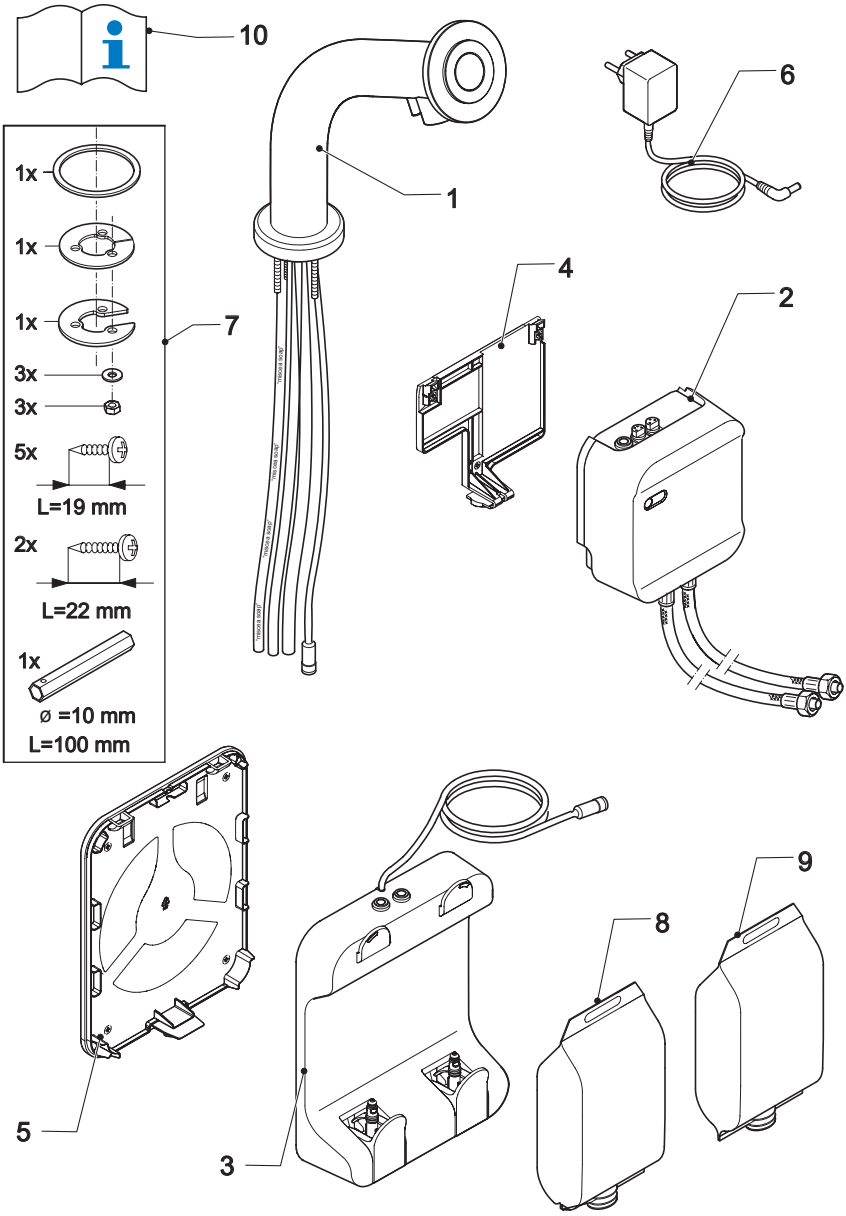

B

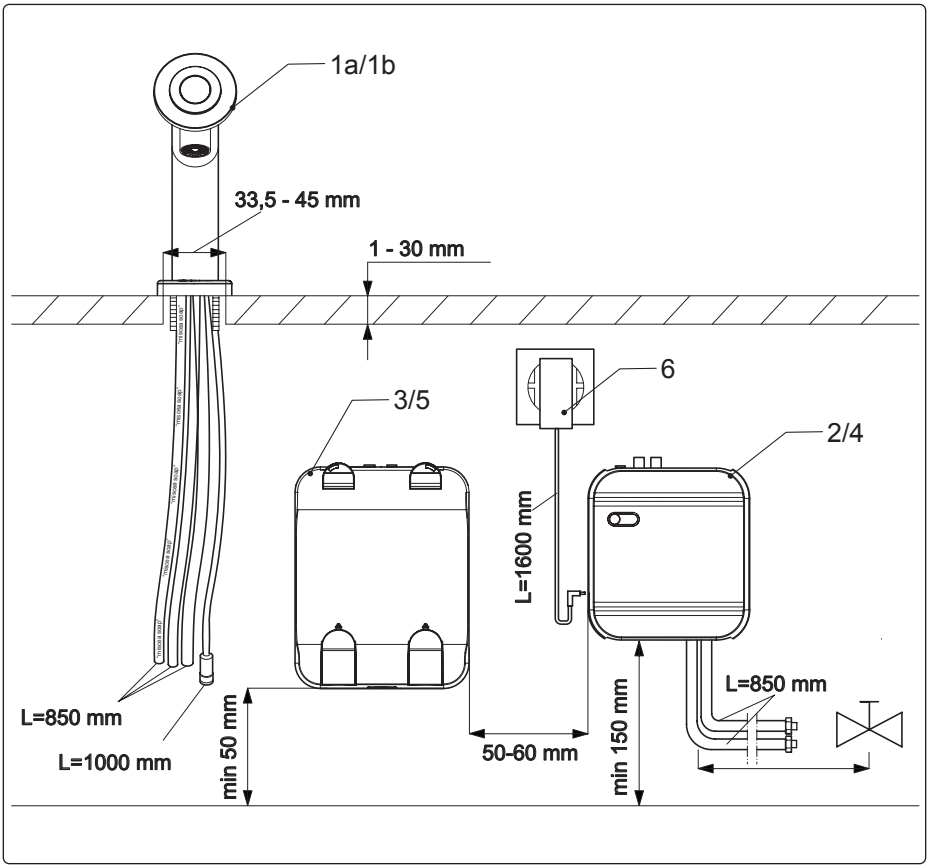
1a/1b
33,5 - 45 mm
1 - 30 mm
6
3/5
2/4
L=1600 mm
L=850 mm
L=1000 mm
min 50 mm
50-60 mm
min 150 mm
L=850 mm

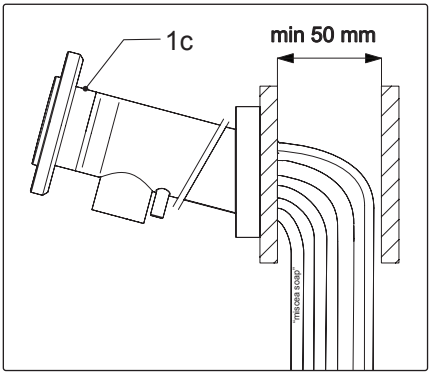
1c
min 50 mm
"miscea soap"

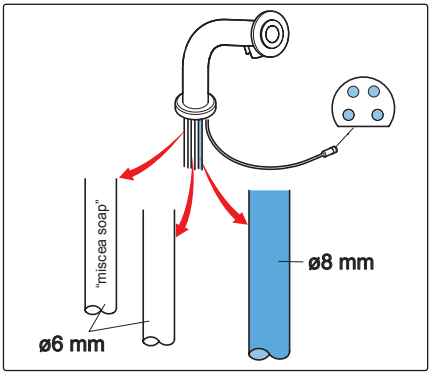
"miscea soap"
ø8 mm
ø6 mm

C0

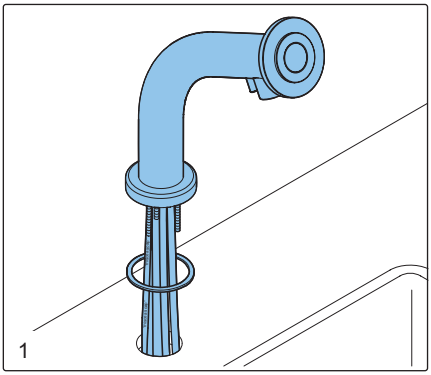

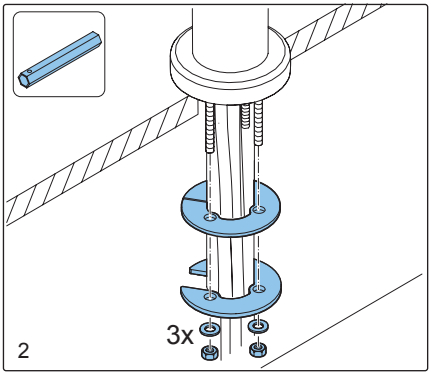

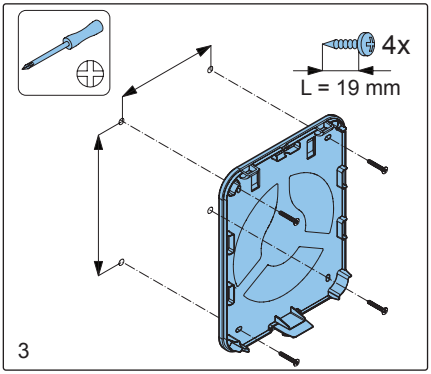

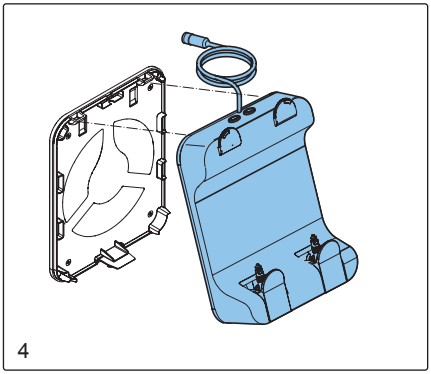

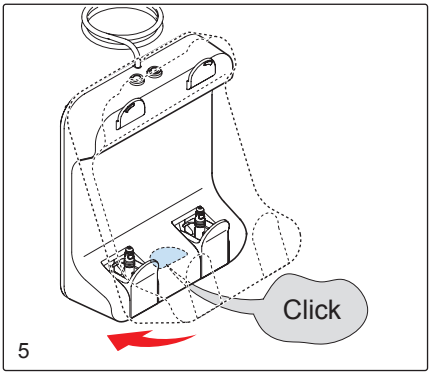

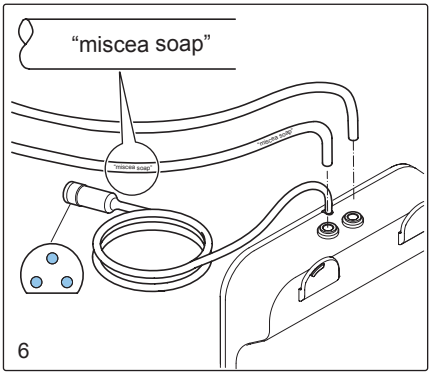

C01-C06

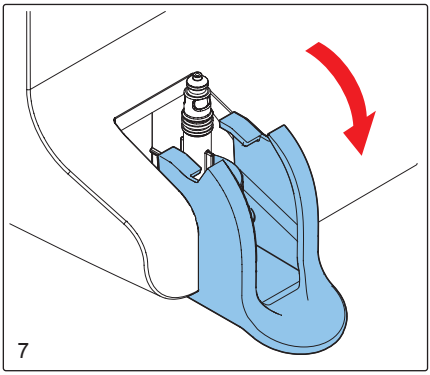

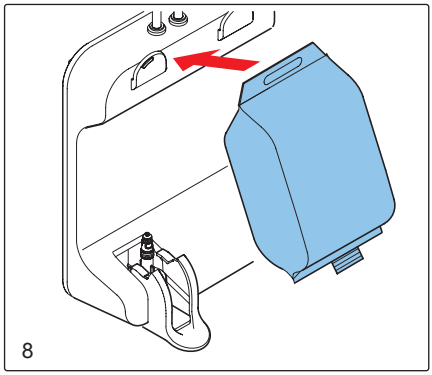

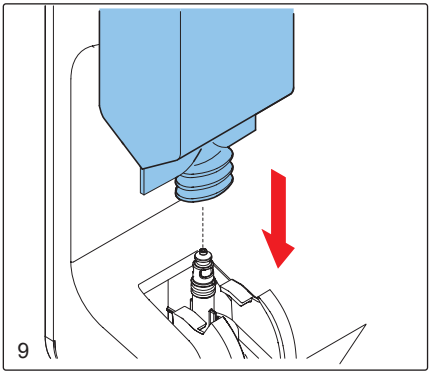

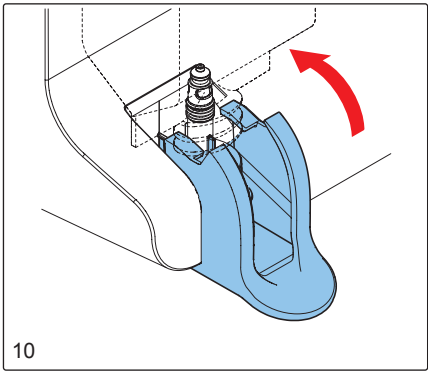

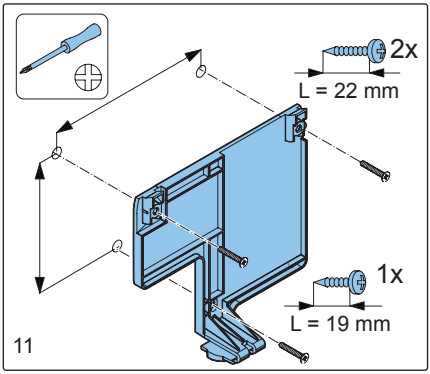

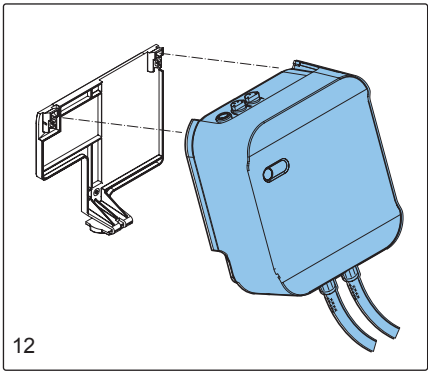

C07-C12

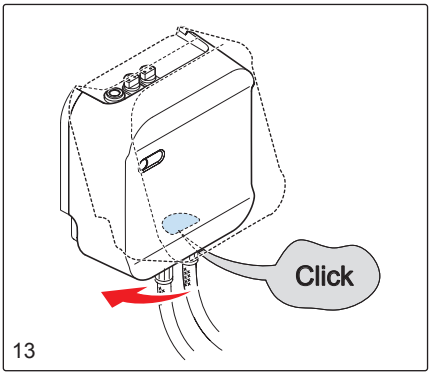

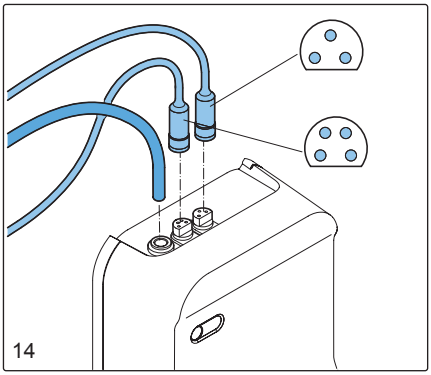

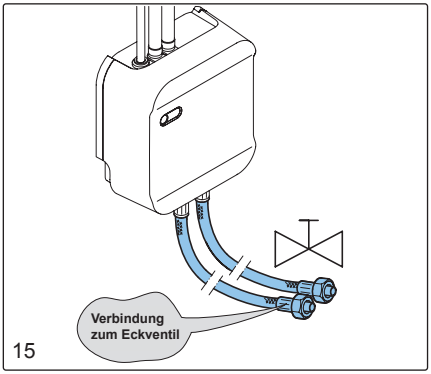

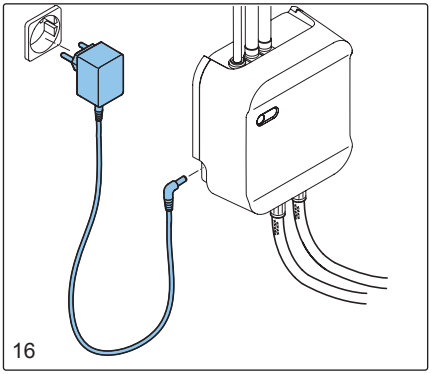

C13-C16

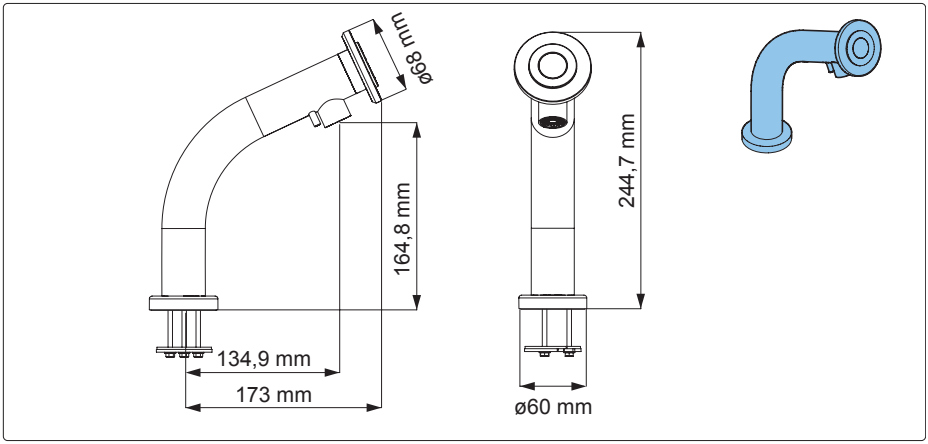
ø68 mm
164,8 mm
134,9 mm
173 mm
244,7 mm
ø60 mm

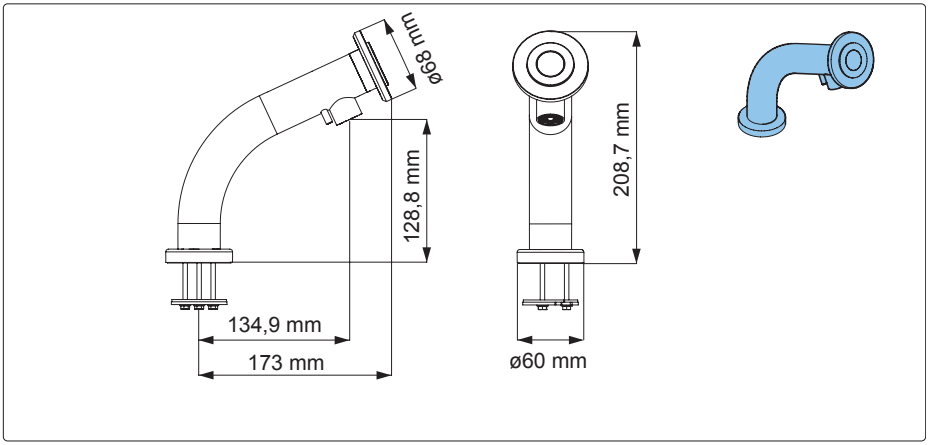
ø68 mm
128,8 mm
134,9 mm
173 mm
208,7 mm
ø60 mm

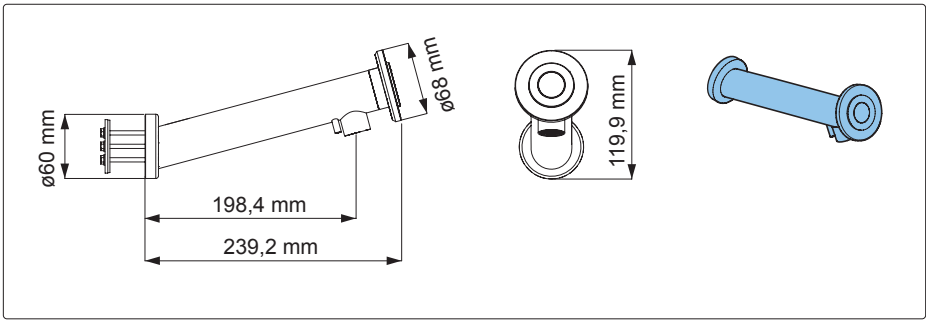
ø68 mm
ø60 mm
198,4 mm
239,2 mm
119,9 mm

D01-D03

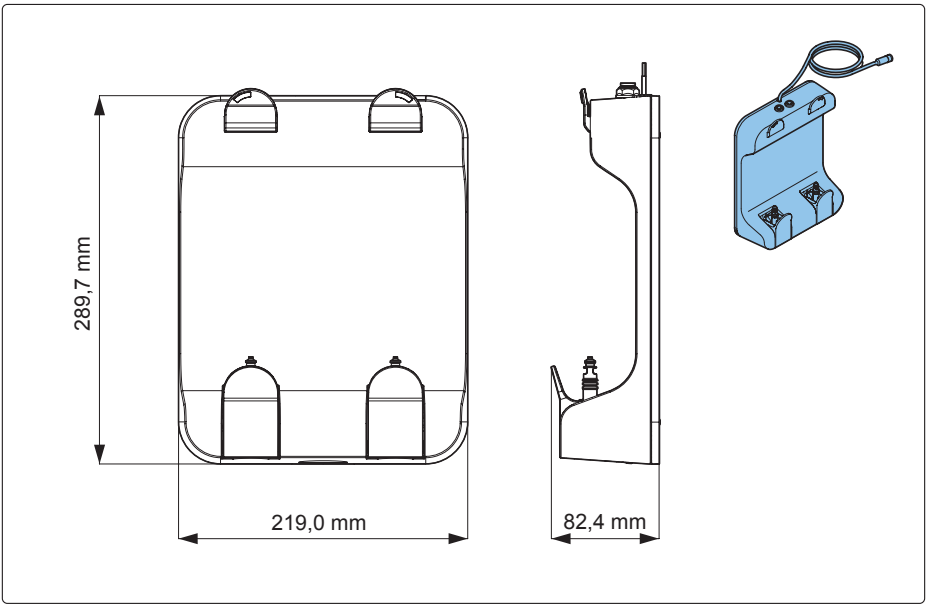

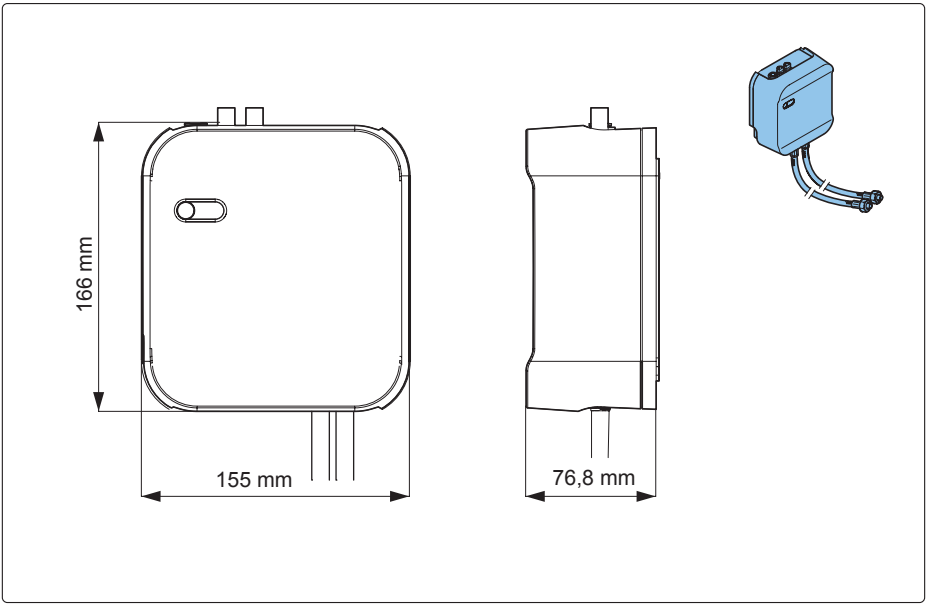

D04-D05

1. Allgemeines

1.1 Über diese Anleitung

Diese Anleitung enthält technische Daten, Anweisungen und Erläuterungen zur sicheren Verwendung dieses Produktes. Vor Transport, Installation, Inbetriebnahme, Neustart, Bedienung oder Wartung des Produktes sind diese Anweisungen zu lesen und zu verstehen.

Die Abbildungen, Zeichnungen und Grafiken in dieser Anleitung unterscheiden sich eventuell von den tatsächlichen Bauteilen. Wenden Sie sich mit Fragen, die nicht in dieser Anleitung beantwortet werden, an Ihren Lieferanten vor Ort.

Bewahren Sie diese Anleitung zur künftigen Bezugnahme auf.

1.2 Zeichen in dieser Anleitung

WARNUNG
Eine Warnung bedeutet, dass die Gefahr von Verletzungen - auch tödlichen - besteht, wenn die Anweisungen nicht befolgt werden.

VORSICHT
Vorsicht bedeutet, dass Schäden am Gerät möglich sind.

Ein Hinweis liefert Zusatzinformationen, z.B. für eine Massnahme.

2. Technische Beschreibung

Das Handhygienesystem miscea “Classic” macht es möglich, dass Sie Ihre Hände waschen können, ohne das System zu berühren. Der Kopf der Armatur hat verschiedene Sektoren mit eingebauten Infrarotsensoren. Die Funktionen können aktiviert werden, indem Sie Ihre Hände in den Erkennungszonen der Sensoren bewegen.

Folgende Armaturen-Modelle sind verfügbar (siehe Abb. A):
1a. Standardmodell
1b. kleines Modell
1c. Wandmodell

2.1 Komponenten

- Identifikation der Komponenten siehe Abb. A.

1. Armatur
2. Wasserbox
3. Seifenbox

2.2 Identifikation des Produkts

- Lage der Produkttypenschilder siehe Abb. A.

3. Verpackungsinhalt

- Beschreibung des Verpackungsinhalts siehe Abb. B.

1. miscea Armatur
2. Wasserbox
3. Seifenbox
4. Befestigungsplatte für die Wasserbox (an der Wasserbox vormontiert)
5. Befestigungsplatte für die Seifenbox (an der Seifenbox vormontiert)
6. Netzteil
7. Befestigungsmaterial und Dichtungen
8. Beutel mit Seife
9. Beutel mit Desinfektionsmittel oder Lotion
10. Betriebsanleitung

4. Installation

VORSICHT

- Öffnen Sie die Wasserbox nicht und beschädigen Sie auch das Siegel nicht. Ansonsten verfällt jeglicher Garantieanspruch.
- Schliessen Sie die Armatur niemals ohne Filter an der Warm- und Kaltwasserzuleitung an. Ansonsten verfällt jeglicher Garantieanspruch.
- Schliessen Sie die Schläuche nie bei eingeschalteter Armatur oder angeschlossenem Netzteil an.
- Halten Sie während des Kalibrierungsprozesses keine Gegenstände in die Nähe des Armaturenkopfes. Dies könnte den Lichtstrahl unterbrechen und die Kalibrierung beeinflussen.
- Armatur nicht an einem frostgefährdeten Ort anbringen oder aufbewahren.
- Vorsicht mit dem Stromkabel der Armatur und der Seifenbox. Der Stecker am Ende der beiden Kabel ist zerbrechlich.
- Nur Wasserbox und Armatur aus dem gleichen Lieferkarton kombinieren und anschliessen. Ansonsten ist es möglich, dass das System nicht einwandfrei funktioniert.
- Vergewissern Sie sich, dass die Schläuche für die Flüssigkeiten richtig angeschlossen sind.
- Schläuche nicht beschädigen oder knicken.
- Verwenden Sie nur die mitgelieferten Teile, um das System zu installieren.
- Verwenden Sie nur das mit dem System gelieferte Netzteil.

4.1 Installation des Systems

VORSICHT

- Spülen Sie die Warm- und Kaltwasserzuleitung gründlich durch, bevor Sie das System installieren. Vergewissern Sie sich, dass das Wasser absolut sauber ist.
- Installation des Systems siehe Abb. C. Bauen Sie das System in der angegebenen Reihenfolge zusammen.

Installieren Sie ein Eckventil zwischen der Wasserversorgung und dem System. Im Falle von Wartungs- oder Reparaturarbeiten am System kann dieses Eckventil geschlossen werden.

- Richtige Installation des Systems: Siehe Abbildungen.

5. Gebrauch

VORSICHT

- Vor Verwendung der Armatur ist sicherzustellen, dass die Montage korrekt durchgeführt wurde.
- Nur von miscea zugelassene Flüssigkeiten und Beutel verwenden.

5.1 Armaturenkopf

1. Wasserauslass
2. Wasserentnahmesektor
3. Wassertemperatursektor (+)
4. Seifenspendersektor
5. Lotion- oder Desinfektionsspendersektor
6. Wassertemperatursektor (-)
7. Wassertemperaturanzeige
8. Lotion- oder Desinfektionsauslass
9. Seifenauslass

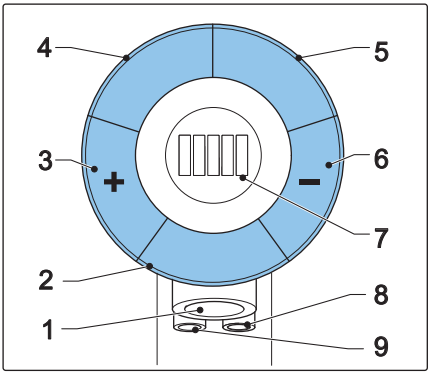

5.2 Bedienung des Systems

Sobald das System an die Netzstromversorgung angeschlossen ist, ist es eingeschaltet.
Um anzuzeigen, dass das System in Betrieb ist, leuchtet der blaue LED-Schalter an der Wasserbox auf und am Kopf der Armatur beginnt ein weisses Licht zu pulsieren.

Aktivierung eines Sektors

- Um den Wasserentnahmesektor zu aktivieren, halten Sie Ihre Hand mit einem Abstand von maximal 15 cm in den Sektor.
- Um einen anderen Sektor zu aktivieren, halten Sie Ihre Hand mit einem Abstand von maximal 10 cm in den Sektor.

Deaktivierung eines Sektors

- Entfernen Sie Ihre Hand aus dem Sektor.
- Des Weiteren können Sie die Spendersektoren schnell deaktivieren, indem Sie die oben beschriebene Handbewegung wiederholen.

5.3 Wasserentnahme

Hände waschen

- Aktivieren Sie Sektor 2.
- Halten Sie Ihre Hände unter den Wasserauslass 1.
- Der Wasserstrom wird nach 1 Sekunde, nachdem Sie Ihre Hand aus dem Wasserstrom herausgezogen haben, automatisch gestoppt.

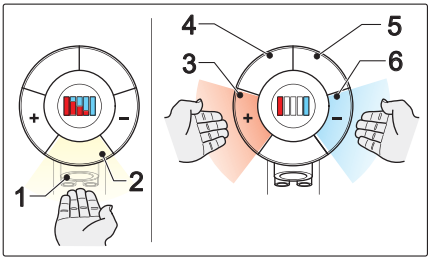

VORSICHT
Prüfen Sie stets die Temperatur, bevor Sie Ihre Hände in den Wasserstrom halten. Es besteht die Gefahr, dass Sie sich durch heisses Wasser die Hände verbrennen.

Füllen eines Eimers

- Stellen Sie einen Eimer unter den Wasserauslass.
- Aktivieren Sie Sektor 3 & 6 eine Sekunde lang gleichzeitig. Das Wasser beginnt zu fliessen.
- Der Wasserstrom stoppt eine Minute nach Aktivierung automatisch.
- Um den Wasserstrom manuell zu stoppen, halten Sie Ihre Hand eine Sekunde lang über Sektor 4 oder 5.

Einstellen der Wassertemperatur

- Lesen Sie die tatsächliche Temperatur auf der Anzeige ab.
- Zur Einstellung der Temperatur:
  - Aktivieren Sie Sektor 3, um die Temperatur zu erhöhen. Im Sektor erscheint ein rotes Licht.
  - Aktivieren Sie Sektor 6, um die Temperatur zu verringern. Im Sektor erscheint ein blaues Licht.

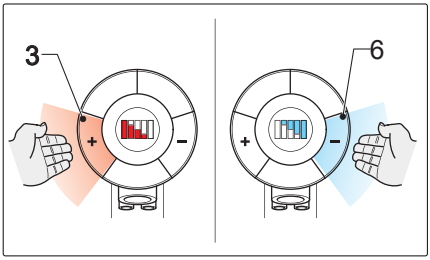

- Sie können die Wassertemperatur auch einstellen, während das Wasser fliesst, oder wenn das System im Standby-Modus ist.
- Die Wassertemperatur lässt sich mit einer Hand einstellen, während mit der anderen Hand unter dem Wasserstrom die Wassertemperatur gefühlt werden kann.

5.4 Spenden von Flüssigkeiten

Spenden von Seife

- Aktivieren Sie Sektor 4. Im Sektor erscheint ein pulsierendes grünes Licht.
- Aktivieren Sie Sektor 2 und halten Sie Ihre Hand unter Auslass 9.

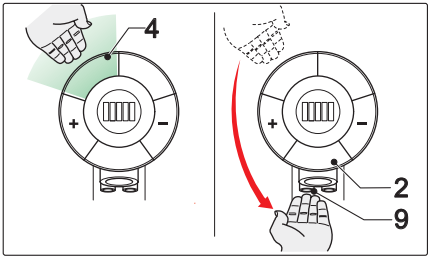

Spenden von Lotion oder Desinfektionsmittel

- Aktivieren Sie Sektor 5. Im Sektor erscheint ein pulsierendes oranges Licht.
- Aktivieren Sie Sektor 2 und halten Sie Ihre Hand unter Auslass 8.

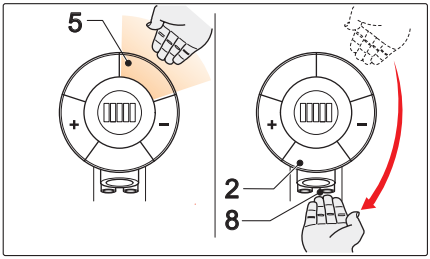

5.5 Optionales Zubehör

Fernbedienung
Mit der Fernbedienung können Sie die Voreinstellungen des Systems ändern. Veränderbar sind: Sprache, Temperatur, Dosierung von Seife und Desinfektionsmittel, Reinigungsmodus, Lichtimpuls und Piepston. Das Zurücksetzen auf die Werkeinstellungen ist jederzeit möglich.
Besuchen Sie für weitere Informationen unsere Webseite oder wenden Sie sich an Ihren miscea-Vertreter.

6. Reinigung und Wartung

VORSICHT

- Versuchen Sie nicht, die miscea Armatur, die Wasserbox oder die Seifenbox selbst zu reparieren. Reparaturen sind nur qualifizierten miscea-Mitarbeitern gestattet. Wenn Sie selbst Reparaturen durchführen, verfällt jeglicher Garantieanspruch.
- Armatur nicht mit aggressiven, stark ätzenden oder bleichenden Produkten reinigen. Ansonsten verfällt jeglicher Garantieanspruch.

WARNUNG
Reinigen Sie das System nicht, wenn es eingeschaltet ist.

6.1 Reinigung

- Reinigen Sie das System mit einem weichen, sauberen Lappen, Wasser und einem milden Reinigungsmittel.
- Um Schmutz oder Kalk zu entfernen:
  - Lassen Sie Haushaltessig oder ein handelsübliches Entkalkungsmittel ein paar Minuten auf die verkalkten Stellen einwirken.
  - Waschen Sie die behadelten Stellen mit reichlich Wasser ab.
  - Trocknen Sie das System.
- Reinigen Sie Wasser- und Seifenbox mit einem feuchten Lappen.

6.2 Automatischer Reinigungszyklus

Wurde das mit dem Stromnetz verbundene System innerhalb von 2 Wochen nicht benützt, reinigt es sich automatisch von selbst. Der automatische Reinigungszyklus besteht aus folgenden Schritten:
- Schritt 1: 5 Sekunden lang fliesst kaltes Wasser.
- Schritt 2: Die beiden Spenderpumpen laufen je 3 Sekunden lang.
- Schritt 3: 30 Sekunden lang fliesst heisses Wasser.

6.3 Austausch des Beutels

Sobald das System keine Seife, Lotion oder Desinfektionsmittel mehr spendet, muss der Beutel ausgetauscht werden.
- Richtige Installation des Beutels siehe Abb. C7-C10.

6.4 Leitungen mit Flüssigkeit füllen

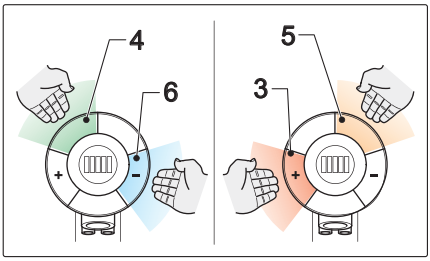

Nach der Installation der Beutel müssen die Leitungen Flüssigkeiten ansaugen.
Nach Abschluss sind die Leitungen sauber und frei von Luftblasen.

- Drücken Sie 2 Sekunden lang den LED-Schalter am Wasserkasten. Die LED beginnt zu blinken.
- Um den Seifenschlauch zu füllen: aktivieren Sie Sektor 4 & 6 gleichzeitig.
- Um den Lotion- oder Desinfektonsmittelschlauch zu füllen: aktivieren Sie Sektor 5 & 3 gleichzeitig.

6.5 Lagerung

- Lagern Sie das System an einem trockenen Ort und ausserhalb der Reichweite von Kindern.

7. Technische Daten

Die Leistungsdaten gemäss Tabelle unten wurden geprüft und zertifiziert.

Leistungsdaten

Parameter	Wert
Spannung	24 V_{DC}
Eingangsspannung	100 ~ 240 V_{AC} / 50 ~ 60 Hz
Betriebswasserdruck	0,8 - 10 bar
max. Wassertemperatur	75 °C
Schutzklasse des Leiterplattengehäuses	IP 55
Gewicht der Armatur (einschl. Schläuche und Kabel)	Standardmodell: 1,0 kg kleines Modell: 0,9 kg Wandmodell: 0,9 kg
Gewicht Wasserbox (einschl. Schläuche)	1,75 kg
Gewicht Seifenbox (ohne Beutel)	0,95 kg

Voreinstellungen

Parameter	Wert
Reaktionszeit Wasserfluss/Stopp	1 s
Spendevolumen Seife	1 ml
Spendevolumen Lotion oder Desinfektionsmittel	3 ml

Transport & Lagerung

Parameter	Wert
Transportgewicht	Standardmodell: 6,8 kg kleines Modell: 6,7 kg Wandmodell: 6,7 kg
Abmessungen der Verpackung	40 cm x 30 cm x 20 cm
Lagerungstemperatur	10 - 50 °C

Abmessungen

Komponente	Abbildung
Armatur Standardmodell	Abb. D1
Armatur kleines Modell	Abb. D2
Armatur Wandmodell	Abb. D3
Seifenbox	Abb. D4
Wasserbox	Abb. D5

8. Garantie und Information

8.1 Garantie

Der Garantiezeitraum beträgt 2 Jahre ab dem Datum der Erstinstallation.

Ist eine Reparatur der Armatur notwendig, wenden Sie sich bitte an Ihren miscea-Händler.

8.2 Garantiebedingungen

Die Garantie verfällt, wenn folgendes durchgeführt wurde:

- Öffnen der Wasserbox oder beschädigen des Garantiesiegels an der Wasserbox.
- Anschluss der Armatur an das Wassernetz ohne Filter.
- Änderung, Reparatur oder Austausch der Ausläufe an der Seifenbox.
- Reinigung der Armatur mit abrasiven, stark säurehaltigen oder bleichenden Produkten.
- Selbst ausgeführte Reparaturen an Armatur, Wasser- und Seifenbox.

Im Übrigen verweist miscea im Hinblick auf die geltenden Garantiebedingungen auf die miscea Verkaufs- und Lieferbedingungen.

8.3 Kontaktinformation

Wenn Sie an Informationen über Verkaufsstellen unserer Produkte oder Antworten auf Fragen zur Verwendung oder Montage interessiert sind: besuchen Sie unsere Website: Dort finden Sie einen miscea-Vertreter für Ihr Land.

8.4 Aktualisierungen der Betriebsanleitung

Wir aktualisieren diese Betriebsanleitung regelmässig. Eine Kopie der jüngsten Fassung dieser Betriebsanleitung können Sie unter www.miscea.com herunterladen oder Ihre Anfrage an info@miscea.com senden.

miscea GmbH
Sigma Technopark Augsburg
Werner-von-Siemens Strasse 6
D-86159 Augsburg
Germany
W: www.miscea.com
E: info@miscea.com