Betriebsanleitung
Operating Instructions
Istruzioni per l'uso

hawo

DEUTSCH

Inhaltsverzeichnis

1 Einleitung ***2***

2 Vor dem Start ***3***

2.1 Wegweiser durch diese Betriebsanleitung 3

2.2 Bestimmungsgemäße Verwendung 3

2.3 Allgemeiner Sicherheitshinweis 4

2.4 Installation 4

3 Grundfunktionen ***5***

3.1 Inbetriebnahme und Bedienung 5

3.2 Aus- und Einschalten des Signaltons 6

3.2.1 Signalton ausschalten 6

3.2.2 Signalton einschalten 6

4 Störbeseitigung und Wartung ***7***

4.1 Checkliste zur Störbeseitigung 7

4.2 hawo Kundendienst 8

4.3 Wartungsplan 8

4.4 Ersatzteildienst 8

4.5 Austausch des Messers 11

4.6 Ersatzteilbestellung – Zuordnung der Artikelnummern 12

4.6.1 Siegelstempel 12

4.6.2 Gesamtübersicht 13

5 Technische Daten ***14***

5.1 Schalt- und Verdrahtungsplan 14

5.2 Spezifikationen 15

6 Konformitätserklärung ***16***

1 Einleitung

Vorwort

Zunächst einmal möchten wir uns bei Ihnen recht herzlich für den Kauf des hawodent Impulssiegelgerätes hd 320 bedanken.

In der Ihnen nun vorliegenden Anleitung finden Sie Informationen über das Gerät, die Funktion und die Bedienung.

⚠ Bitte lesen Sie diese Bedienungsanleitung vor Inbetriebnahme gründlich durch, damit Sie mit den Fähigkeiten des Gerätes vertraut werden und seine Funktionen optimal nutzen können.

☞ Bewahren Sie diese Anleitung immer in der Nähe des Gerätes auf.

⚠ Wichtiger Hinweis:

Dieses Gerät ist ein Impulssiegelgerät zum Verschließen von Sterilgutbarrieresystemen und Folienbeuteln.

Bitte beachten Sie dazu das Kapitel „***Bestimmungsgemäße Verwendung***“ in dieser Betriebsanleitung.

Entsprechend dem Verwendungszweck wurde die CE – Kennzeichnung auf der Grundlage nachfolgend genannter EU – Richtlinien angebracht:
89/336/EWG, 98/37/EG und 73/023EWG geändert durch 93/068EWG.

Die Richtlinie 93/042 EWG ist bei Schweiß- und Siegelgeräten nicht anwendbar.

Bei elektrischen Wiederholungsprüfungen können die Grenzwerte der IEC 60601-1 nicht angewendet werden.

Für Schäden durch Prüfungen nach Normen, die nicht in der Konformitätserklärung aufgeführt sind, wird vom Hersteller keine Haftung übernommen.

> Anmerkung
> Da wir unsere Produkte ständig verbessern, behalten wir uns vor, diese Bedienungsanleitung und die darin beschriebenen Funktionen entsprechend zu aktualisieren.
> Sollten Sie trotzdem Fehler oder unklare Punkte bemerken, unterrichten Sie uns bitte darüber.
>
> Diese Betriebsanleitung ist gültig für Produkte ab Herstellungsdatum 07/2007

2 Vor dem Start

2.1 Wegweiser durch diese Betriebsanleitung

Kapitel 2 Vor dem Start	In diesem Kapitel finden Sie Informationen über die bestimmungsgemäße Verwendung des Gerätes, seine Funktion und Hinweise zur Handhabung und Installation. BITTE UNBEDINGT LESEN !
Kapitel 3 Grundfunktionen	Hier wird die Einstellung und Bedienung des Gerätes erklärt.
Kapitel 4 Störbeseitigung und Wartung	Anleitung zur Auffindung von Störquellen und Beseitigung von Fehlfunktionen. Hier erfahren Sie etwas über notwendige Wartung, die Verschleiß - und Ersatzteile sowie die Zuordnung von Artikelnummern für Ersatzteilbestellungen.
Kapitel 5 Technische Daten	Sie sehen hier den Schalt - und Verdrahtungsplan sowie die Gerätespezifikation.
Kapitel 6 Konformitätserklärung	In diesem Kapitel finden Sie die Konformitätserklärung für das hawodent –Impulssiegelgerät hd 320.

2.2 Bestimmungsgemäße Verwendung

Das Impulssiegelgerät hd 320 ist nur für den gewerblichen und industriellen Einsatz bestimmt und darf nur für den vorgeschriebenen Bestimmungszweck verwendet werden.

Das Impulssiegelgerät hd 320 dient zum kontinuierlichen Verschließen von Sterilbarrieresystemen aus Papier- oder Papierlaminatfolien und Folienbeuteln.

2.3 Allgemeiner Sicherheitshinweis

Das Gerät darf nicht von Personen unter 14 Jahren installiert und betrieben werden.

Das Gerät darf nicht unbeaufsichtigt betrieben werden.

Das Gerät bei Nichtbenutzung ausschalten oder Netzstecker ziehen.

2.4 Installation

Das Gerät darf nicht in explosionsgefährdeten Bereichen installiert und betrieben werden.

Verwenden Sie nur Steckdosen, die mit Schutzleiter versehen sind.

Das Gerät darf nur in trockener Umgebung aufgestellt werden. Starker Staub, Dampf, Tropf - oder Spritzwasser beeinträchtigen die Funktion des Gerätes.

Bitte vergewissern Sie sich, dass die Betriebsspannung den Angaben auf dem Geräte - Typenschild entspricht.

Bitte wählen Sie eine Steckdose bei der die Netzspannung stabil ist.

3 Grundfunktionen

3.1 Inbetriebnahme und Bedienung

1. Netzkabel in Netzanschluss stecken.

2. Gerät mit Netzschalter auf Stellung „1“ einschalten.

3. Schneidemesser zur Seite schieben

4. Siegelzeit mittels der Pfeiltasten auf 1.5 einstellen

⚠ Nicht ohne Folie siegeln!

5. Folienrolle auflegen und Handhebel öffnen

6. Folie zwischen den Siegelstempeln bis zur gewünschten Länge durchziehen

7. Die Siegelstempel durch Herabdrücken des Handhebels schliessen
   Während des Siegelvorgangs ertönt ein Summton und die Kontrolllampe leuchtet

   Schaltet der Summton und die Lampe ab ist der Siegelvorgang beendet

8. Folie mittels Schneidemesser abschneiden

9. Handhebel öffnen

☞ Kontrolle der Siegelnaht

Ist die Folie nicht verschlossen, muss die Siegeltemperatur erhöht und der Vorgang wiederholt werden.
Die geeignete Siegelzeit ist durch Probesiegelungen zu ermitteln.

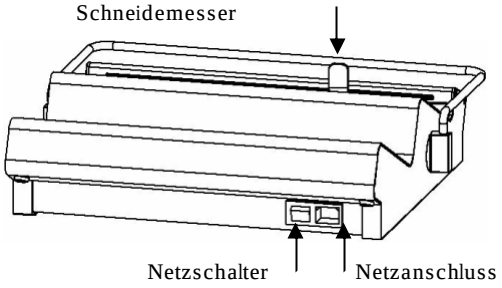

4.

5.

6.

7.

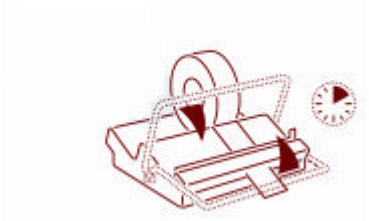

8.

3.2 Aus- und Einschalten des Signaltons

3.2.1 Signalton ausschalten

1. Gerät ausschalten
2. Siegelstempel schließen
3. Gerät einschalten
4. Siegelstempel öffnen

3.2.2 Signalton einschalten

1. Gerät ausschalten
2. Siegelstempel schließen
3. Gerät einschalten
4. Siegelstempel öffnen

4 Störbeseitigung und Wartung

4.1 Checkliste zur Störbeseitigung

Fehlfunktion	Mögliche Ursache	Behebung
Gerät schaltet sich nicht ein	Netzverbindung	
	Netzkabel nicht eingesteckt	Netzverbindung prüfen; ggf. an anderer Steckdose anschließen
	Netzkabel defekt	Netzkabel erneuern
	Netzschalter	Netzschalter prüfen; ggf. austauschen
Siegelnaht hält nicht	Siegeltemperatur zu niedrig	Siegelzeit erhöhen
	Gerät heizt nicht	siehe Gerät heizt nicht
Gerät heizt nicht	Siegelzeit zu kurz	Siegelzeit erhöhen
	Mikroschalter defekt	Mikroschalter tauschen
	Steuerkarte defekt	Steuerkarte tauschen
	Siegelzeitbegrenzung	Siegelzeitbegrenzung austauschen
	Heizband	Heizband prüfen und ggf. austauschen
Siegelnaht verzerrt oder zerschmolzen	Siegelzeit zu hoch	Siegelzeit reduzieren
Kein Signalton	Signalton ausgeschaltet	Signalton einschalten
	Steuerkarte defekt	Steuerkarte tauschen

4.2 hawo Kundendienst

Ihr hawo Kundendienst steht Ihnen Mo-Fr 7:30 - 16:30 unter der Rufnummer +49 (0)6261-9770-00 zur Verfügung.

4.3 Wartungsplan

Wie alle technischen Geräte unterliegt auch Ihr Gerät einem technischen Verschleiß.
Um ständige Einsatzbereitschaft zu gewährleisten sollte Ihr Gerät von einer sachkundigen Person, mindestens einmal jährlich, gewartet werden.

Wartungszyklus	PTFE-Bänder	Exzenter
Mindestens wöchentlich	Überprüfen	
Je nach Beanspruchung; mindestens einmal jährlich	Austauschen	Schmieren

4.4 Ersatzteildienst

Ersatzteilbestellung ganz bequem per Fax !
Hierzu einfach nur das Bestellformular kopieren.
Das Formular finden Sie auf der Folgeseite.

- Anschrift, Adresse, Faxnummer und Bestellnummer eintragen
- Seriennummer eintragen → 444444
- Gerätetyp eintragen → hd 320
- Benötigte Artikel markieren
- Benötigte Stückzahl eintragen
- Bestellung unterschreiben
- Bestellung faxen

An:

hawo GmbH

Fax Nr.+49 (0)6261 62015

Absender:

_____

_____

Ihre Bestell-Nr. _____		Datum _____	
Gerätetyp _____		Seriennummer _____	
☑	Bezeichnung	Art.Nr.	Stck.
☐	Heizband	6.535.036	
☐	Impulsstempel oben	1.613.135	
☐	Impulsstempel unten	1.613.134	
☐	Messer	2.593.004	
☐	Silikonglashartgewebe	6.105.230	
☐	Silikongummi	6.105.231	
☐	PTFE-Band über Heizband	6.105.130	
☐	PTFE-Band unter Heizband	6.105.153	
☐			
☐			
☐			
☐			
☐			
☐			
☐			
☐			

Unterschrift _____

An:

hawo GmbH

Fax Nr.+49 (0)6261 62015

Absender:

_____

_____

Ihre Bestell-Nr. _____	Datum _____
Gerätetyp _____	Seriennummer _____

☑	Bezeichnung	Art.Nr.	Stck.
☐	Anzeigekarte	1.410.030	
☐	Thermosteuerung	1.531.003	
☐	Mikroschalter	6.561.001	
☐	Netzschalter/Filter	6.545.005	
☐	Netzkabel 230V	6.593.013	
☐	Netzkabel 115V	6.593.014	
☐	Schweißtrafo 230V	6.531.027	
☐	Schweißtrafo 115V	6.531.023	
☐	Steuerkarte 230V	1.540.050	
☐	Steuerkarte 115V	1.540.051	
☐	Steuerkarte 100V	1.540.052	
☐			
☐			
☐			
☐			
☐			

Unterschrift _____

4.5 Austausch des Messers

1. Gehäuseschrauben lösen und Messerbaugruppe entnehmen

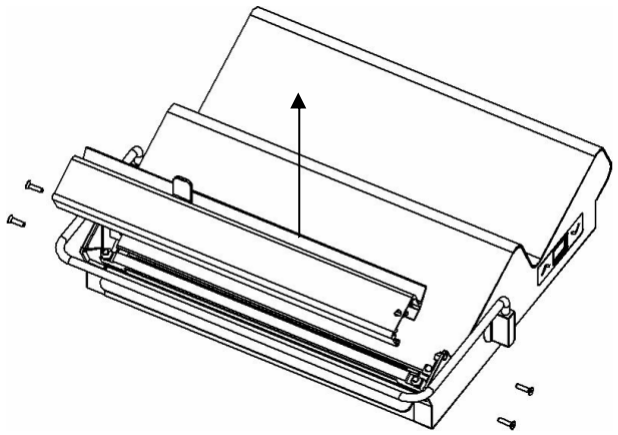

2. Schrauben des Führungsschlittens lösen und Führungsschlitten entnehmen

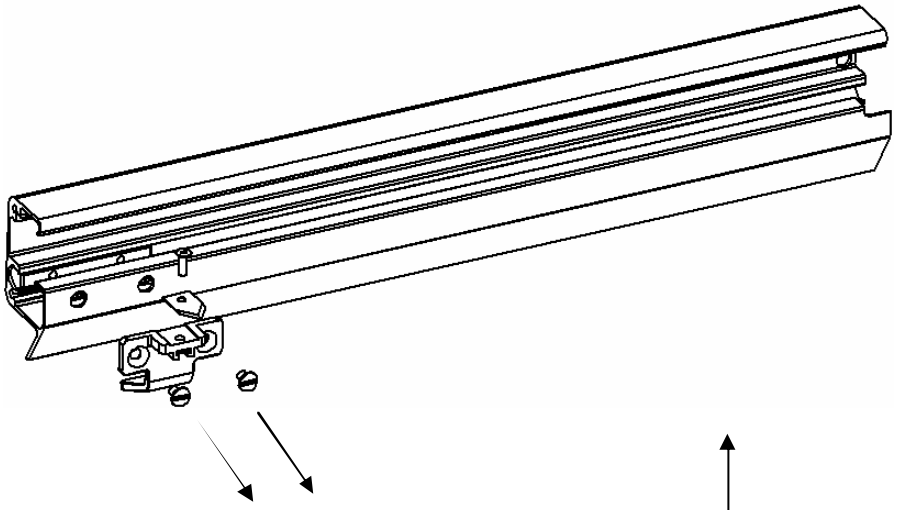

3. Befestigungsschraube des Messers lösen und Messer entnehmen

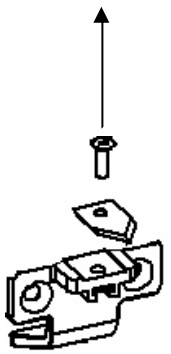

4. Neues Messer einsetzen und Messerbaugruppe in umgekehrter Reihenfolge wieder montieren.

4.6 Ersatzteilbestellung – Zuordnung der Artikelnummern

4.6.1 Siegelstempel

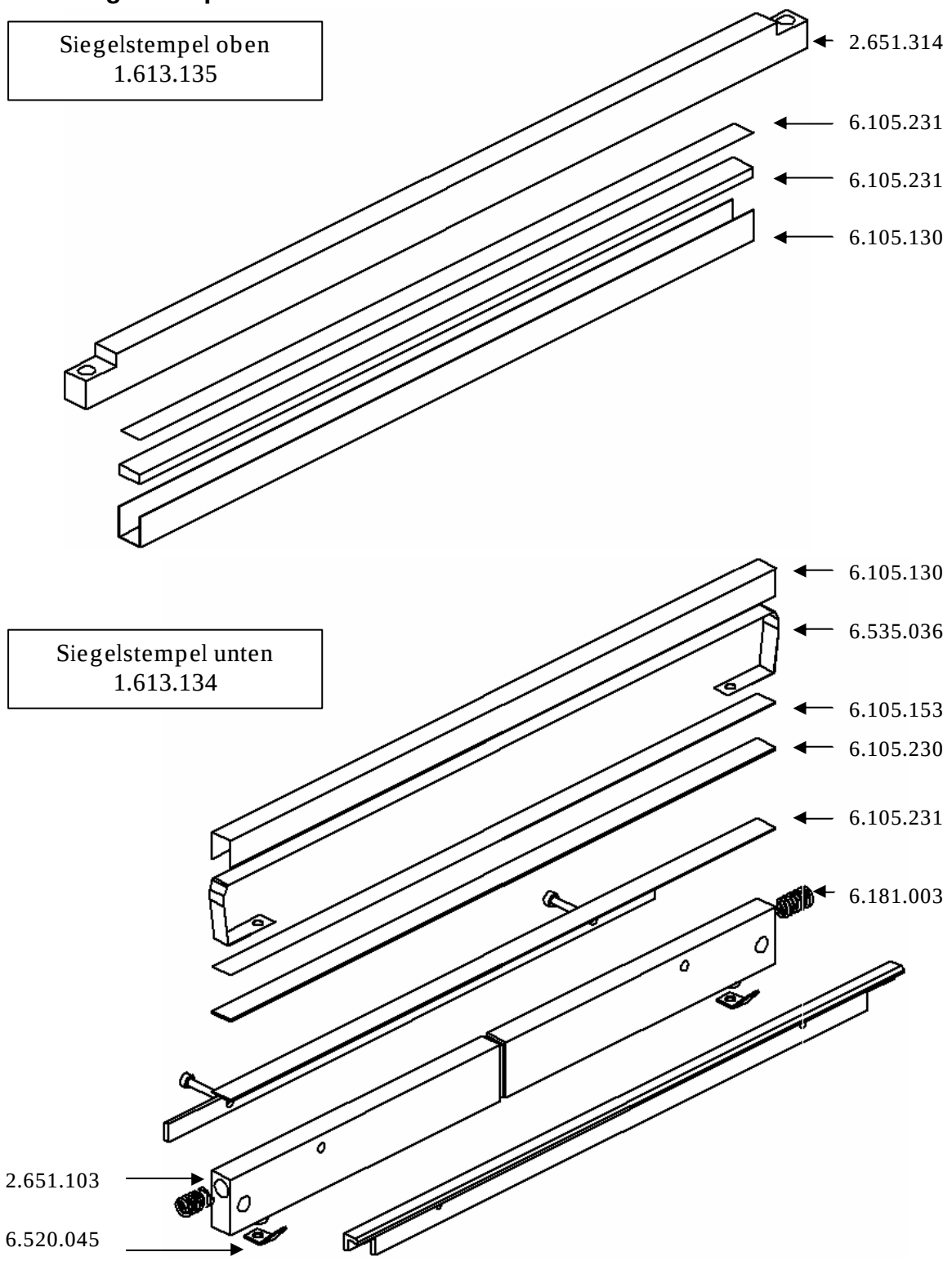

4.6.2 Gesamtübersicht

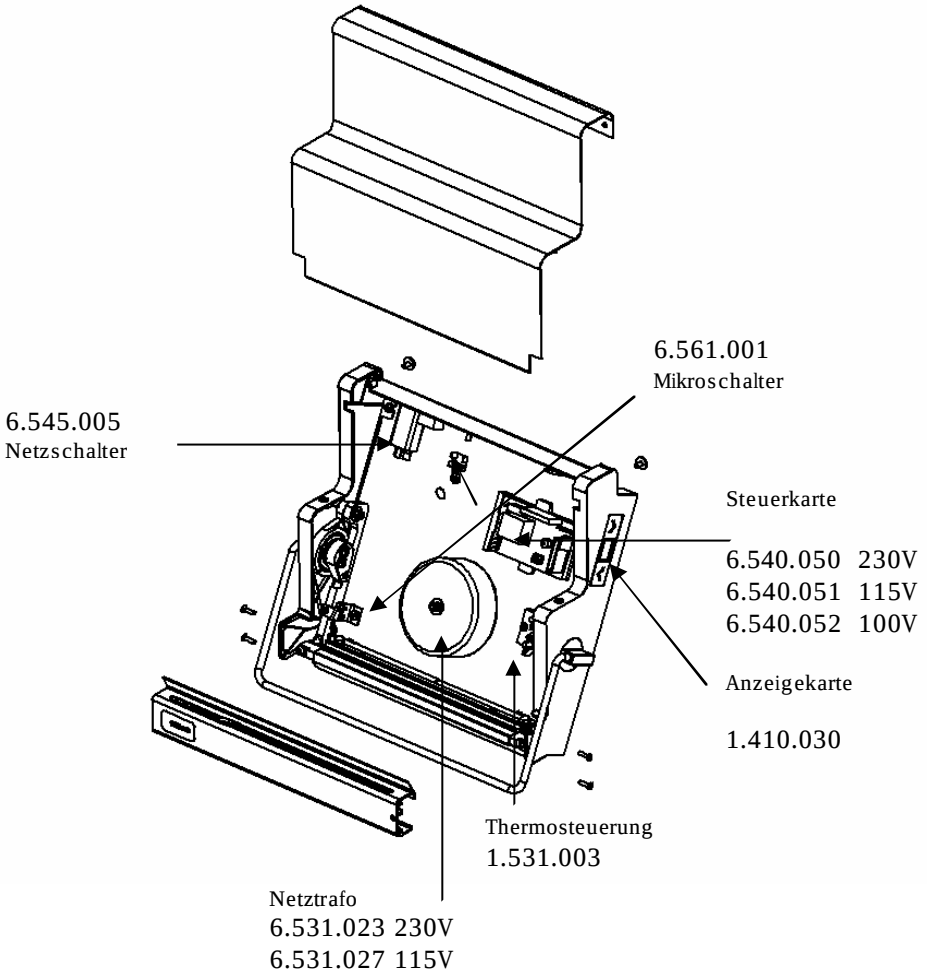

5 Technische Daten

5.1 Schalt- und Verdrahtungsplan

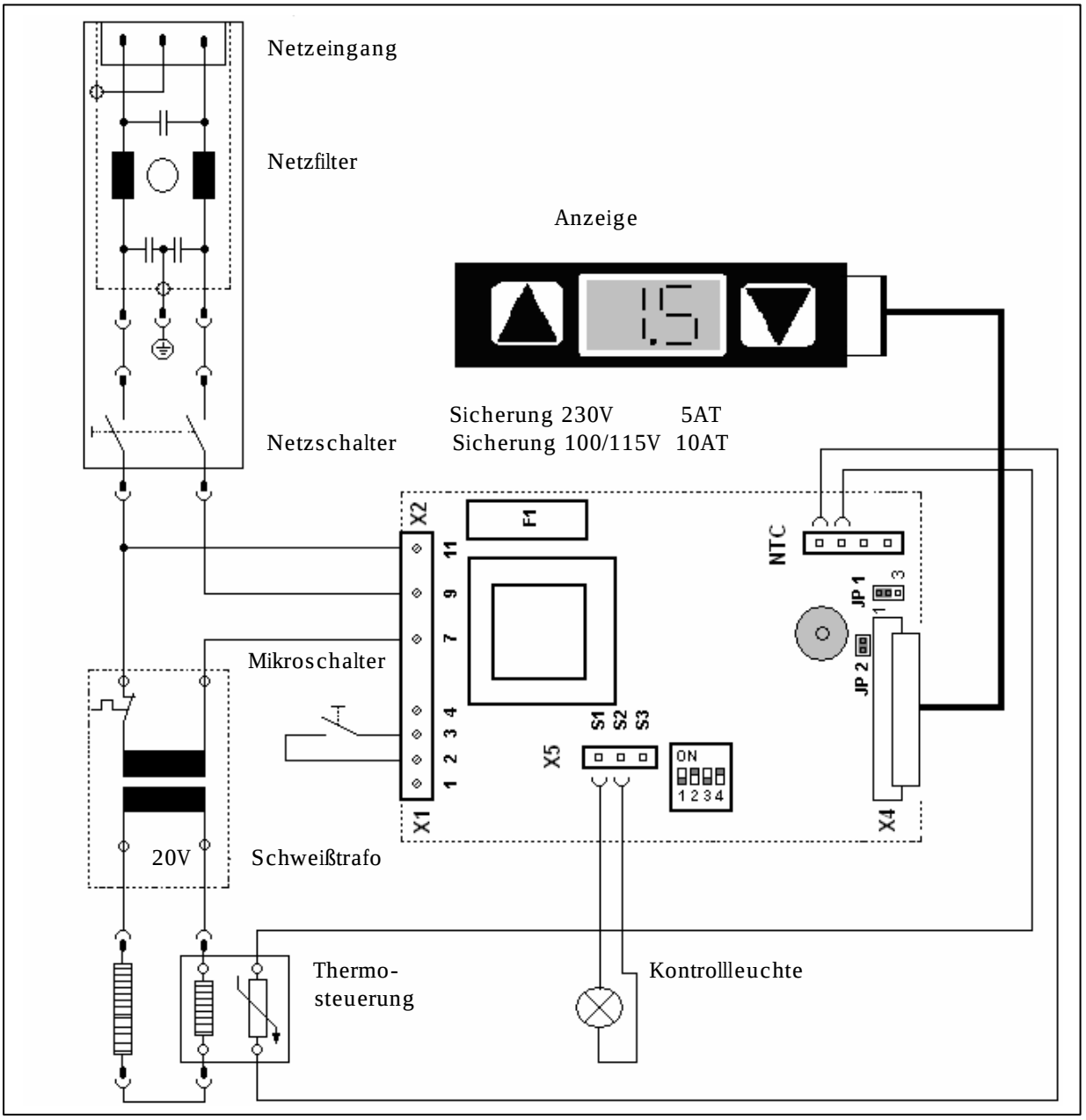

5.2 Spezifikationen

Netzanschluss	[V]	100 / 115 / 230 50/60Hz
Netzsicherung 100V -115V/230 V	[A]	10 / 5 AT
Leistungsaufnahme max.	[VA]	850
Umgebungstemperatur	[°C]	5-25
Temperatursteuerung	[s]	min 0 max 9
Abmessungen: Länge Breite Höhe	[mm]	 420 360 220
Gewicht ca.	[kg]	8
Siegelnahtbreite	[mm]	8
Folienbreite max	[mm]	250
Siegelnahtnahtlänge max	[mm]	250

6 Konformitätserklärung

hawo 74847 Obrigheim / Germany	Konformitätserklärung – Declaration of Conformity Déclaration "CE" de Conformité Declaracción de conformidad de la C.E. Dichiarazione di conformità - Declaração de conformidade	9.693.008C

Seite 1/1
Version 1.01

Hiermit erklären wir, daß die Folienschweissmaschinen:
Herewith we declare that the Foil sealing unit:
Par la présente, nous déclarons que la gamme de Soudeuse de films plastique:
Por la presente certificamos que las máquinas embolsadoras modelos:
Dichiariamo con la presente che le macchine per saldatura di fogli:
Por este meio se declara que as máquinas de selagem de folhas de plástico:

hd 320 MS

folgenden einschlägigen Bestimmungen und harmonisierten Normen entsprechen:
complies with the requirements of the following regulations and harmonised standards:
corresponde aux dispositions suivantes et standards harmonise:
objeto de esta Declaración cumple con las siguientes disposiciones:
Sono conformi alle seguenti dieposizioni in materia nonché alle seguentie norme armonizzate:
corespondem às sequintes determinações e normas harmonizadas:

Niederspannungsrichtlinie Directive à basse tension Direttiva sulla bassa tensione	Low voltage directive Directiva de Baja Tensión Directiva relativa a baixa tensão	2006/95/EG
EMV-Richtlinie Directive EMS Direttiva CEM	EMS-directive Directiva de EMS Directiva EMS	2004/108/EG
RoHS-Richtlinie Directive RoHS Direttiva RoHS	RoHS-directive Directiva de RoHS Directiva RoHS	2002/95/EG
Harmonisierte Normen Standard harmonise Norme armonizzate	Harmonized standards Las normas armonizadas Normas harmonzidadas	EN 60204-1:2006 EN 61000-6-1:2007 EN 61000-6-3:2007

Christian Wolf
General Manager

hawo GmbH, Obere Au 2, D-74847 Obrigheim, Germany

Dieses Dokument ist unser ausschließliches Eigentum und darf ohne unsere Genehmigung weder kopiert noch vervielfältigt noch dritten Personen zugänglich gemacht werden. (§§ 35 ff LUG v 19.06.1901)			Gültig ab: 01.09.2007 Valid from: Légitime à partir de:

ENGLISH

Table of Contents

1 Introduction 2

2 Before starting 3

2.1 Finding your way around these operating instructions 3

2.2 Correct use 3

2.3 General safety information 4

2.4 Installation 4

3 Basic functions 5

3.1 Commissioning and operation 5

3.2 Switching the tone off and on 6

3.2.1 Switching the tone off 6

3.2.2 Switching the tone on 6

4 Debugging and maintenance 7

4.1 Debugging checklist 7

4.2 hawo Customer Service 8

4.3 Maintenance plan 8

4.4 Spare parts service 8

4.5 Replacing the knife 11

4.6 Spare parts order – product number allocation 12

4.6.1 Sealing dies 12

4.6.2 Overview 13

5 Technical data 14

5.1 Circuit and wiring diagram 14

5.2 Specifications 15

6 Declaration of conformity 16

1 Introduction

Preface

First of all we would like to sincerely thank you for buying the **hawodent hd 320** impulse sealing device.

In these instructions you will find information about the device, its function and operation.

Please read these operating instructions thoroughly before putting the device into operation so that you become familiar with its capabilities and can use its functions optimally.

Always keep these instructions close to the device.

Important notice:

This device is an impulse device for closing sterile barrier systems and plastic bags.

Please observe chapter "*Correct use'* in these operating instructions in this respect.

In accordance with the purpose, CE certification based on the EU Directives indicated below has been affixed: 89/336/EEC, 98/37/EC and 73/023EEC amended by 93/068EEC.

Directive 93/042 EEC is not applicable to welding and sealing devices.

The limit values of IEC 60601-1 cannot be used with electrical re-tests.

The manufacturer shall accept no liability whatsoever for damage caused by tests which are not listed in the Declaration of Conformity.

Note
Because we are constantly improving our products we reserve the right to update these operating instructions and the functions described in them accordingly.
Should you nevertheless notice errors or points that are unclear, please let us know about them.

These operating instructions are valid for products as from the date of manufacture of 07/2007

2 Before starting

2.1 Finding your way around these operating instructions

Chapter 2 Before starting	In this chapter you will find information about using the device correctly, its function and advice about operation and installation. **PLEASE READ THIS ESSENTIAL INFORMATION!**
Chapter 3 Basic functions	Adjusting and operating the device are explained here.
Chapter 4 Debugging and maintenance	Instruction on finding disturbance sources and rectifying malfunctions. Here you will find out about necessary servicing, wearing parts and spare parts as well as about the allocation of product numbers for spare parts orders.
Chapter 5 Technical data	Here you see the circuit and wiring diagram as well as the device specification.
Chapter 6 Declaration of Conformity	In this chapter you will find the Declaration of Conformity for the **hawodent hd 320** impulse sealing device.

2.2 Correct use

The **hd 320 impulse sealing device** is only designed for trade and industrial use and must only be used for the prescribed purpose.

The **hd 320 impulse sealing device** is used for the continuous closure of sterile barrier systems made of paper or paper laminate foils and film bags.

2.3 General safety information

The device must not be installed and operated by persons under 14 years of age.

The device must not be operated unattended.

Switch the device off or pull out the mains power plug when the device is not in use.

2.4 Installation

The device must not be installed and operated in potentially explosive areas.

Use only power plugs provided with protective conductors.

The device must only be set up in dry surroundings. Heavy dust, steam, water drips or water spray compromise the function of the device.

Please ensure that the operating voltage corresponds with the data on the device type plate.

Please choose a socket on which the mains voltage is stable.

3 Basic functions

3.1 Commissioning and operation

1. Plug power cable into power connection.
2. Switch device with power switch to setting "1"
3. Push knife to the side
4. Set sealing time to 1.5 using the arrow keys

Do not seal without foil!

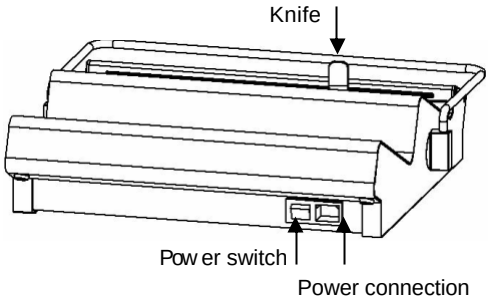

4.

5. Spread out foil roll and open hand lever

5.

6. Pull the foil between the sealing dies up to the desired position

6.

7. Close the sealing dies by depressing the hand lever
   A tone sounds and a control light illuminates during the sealing process

   When the tone and the lamp switch off the sealing process is complete

7.

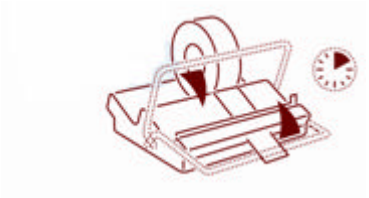

8. Cut off the foil using the knife
9. Open hand lever

8.

Inspecting the sealing seam

If the foil is not close the sealing temperature must be increased and the process repeated.
The appropriate sealing time must be identified by performing test sealings.

3.2 Switching the tone off and on

3.2.1 Switching the tone off

1. Switch off the device
2. Close the sealing dies
3. Switch on the device
4. Open sealing dies

3.2.2 Switching the tone on

1. Switch off the device
2. Close the sealing dies
3. Switch on the device
4. Open sealing dies

4 Debugging and maintenance

4.1 Debugging checklist

Malfunction	Possible cause		Remedy
Device does not switch on	Network connection		
		Power cable not plugged in	Check network connection; connect another plug if necessary
		Power cable defective	Replace power cable
	Power switch		Check power switch; replace if necessary
Sealing seam does not hold up	Sealing temperature too low		Increase sealing time
	Device is not heating		See device is not heating
Device is not heating	Sealing time too short		Increase sealing time
	Microswitch defective		Replace microswitch
	Control card defective		Replace control card
	Thermocontrol		Replace Thermocontrol
	Heater strip		Check heater strip; replace if necessary
Sealing seam distorted or melted	Sealing time too long		Reduce sealing time
No tone	Tone switched off		Switching the tone on
	Control card defective		Replace control card

4.2 hawo Customer Service

You can contact your hawo Customer Service Monday to Friday from 7.30 am to 4.30 pm on +49 (0)6261-9770-00.

4.3 Maintenance plan

As is the case with all technical device your device is also subject to technical wear.
In order to guarantee that your device is permanently ready to use it should be serviced by a qualified person at least once per year.

Maintenance cycle	PTFE strips	Eccentric
At least weekly	Check	
According to load; at least once annually	Replace	Lubricate

4.4 Spare parts service

Easy spare parts ordering by fax!
All you have to do is to copy the order form.
You will find the form on the next page.

- Enter address, fax number and order number
- Enter serial number
- Enter device type
- Mark required items
- Enter required quantity
- Sign the order
- Fax the order

To:

hawo GmbH_____

Fax no. +49 (0)6261 62015

Sender:

_____

_____

Your order no. _____		**Date** _____	
Device type _____		**Serial number** _____	
☑	**Description**	**Item no.**	**Pieces**
☐	Heater strip	6.535.036	
☐	Upper impulse die	1.613.135	
☐	Lower impulse die	1.613.134	
☐	Knife	2.593.004	
☐	Silicone glass fabric-base laminate	6.105.230	
☐	Silicone rubber	6.105.231	
☐	PTFE strip above heater strip	6.105.130	
☐	PTFE strip below heater strip	6.105.153	
☐			
☐			
☐			
☐			
☐			
☐			
☐			
☐			

Signature _____

To:

hawo GmbH_____

Fax no. +49 (0)6261 62015

Sender:

_____

_____

Your order no. _____		**Date** _____	
Device type _____		**Serial number** _____	
☑	**Description**	**Item no.**	**Pieces**
☐	Display card	1.410.030	
☐	Thermo controller	1.531.003	
☐	Microswitch	6.561.001	
☐	Power switch/filter	6.545.005	
☐	Power cable 230V	6.593.013	
☐	Power cable 115V	6.593.014	
☐	Welding transformer 230V	6.531.027	
☐	Welding transformer 115V	6.531.023	
☐	Control card 230V	1.540.050	
☐	Control card 115V	1.540.051	
☐	Control card 100V	1.540.052	
☐			
☐			
☐			
☐			
☐			

Signature _____

4.5 Replacing the knife

1. Loosen housing screws and remove knife assembly

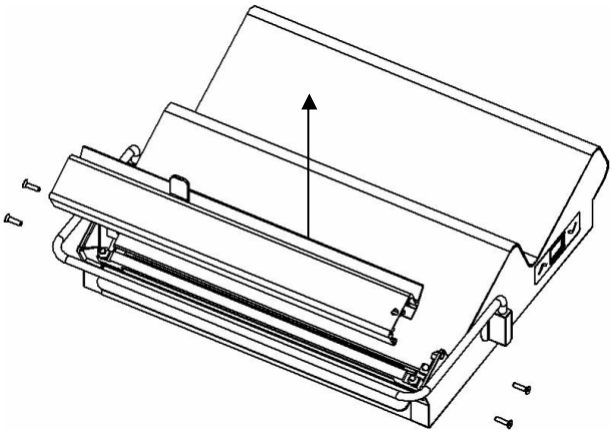

2. Loosen screws of the guide bar and remove the guide bar

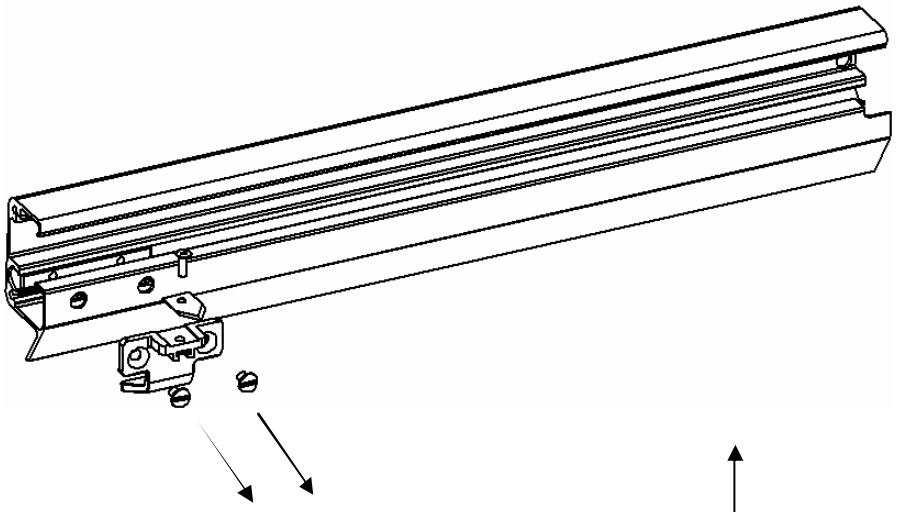

3. Loosen the knife fixing screws
   and remove knife

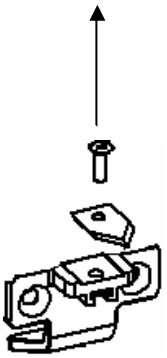

4. Insert new knife and re-assemble the knife assembly in reverse order.

4.6 Spare parts order – product number allocation

4.6.1 Sealing dies

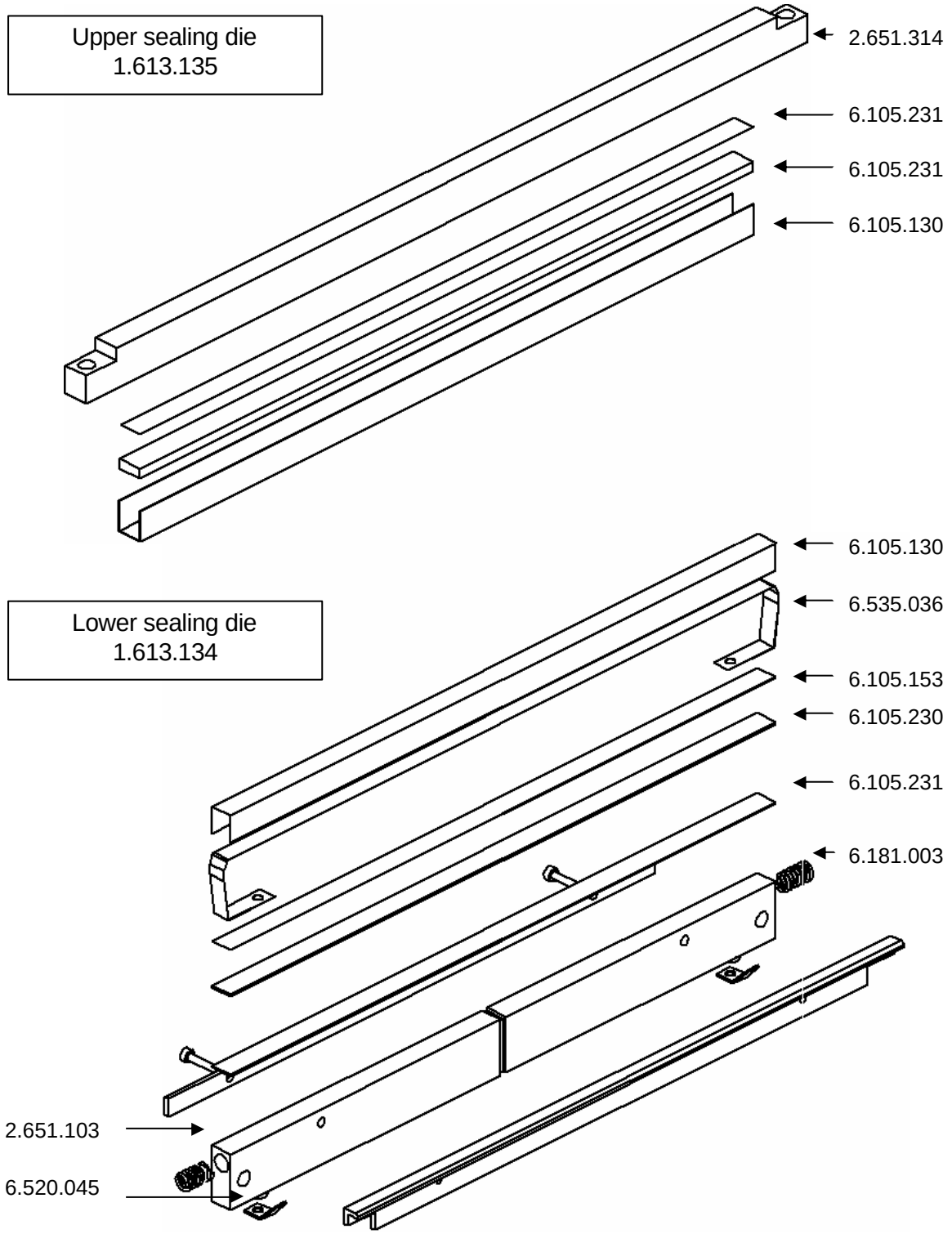

4.6.2 Overview

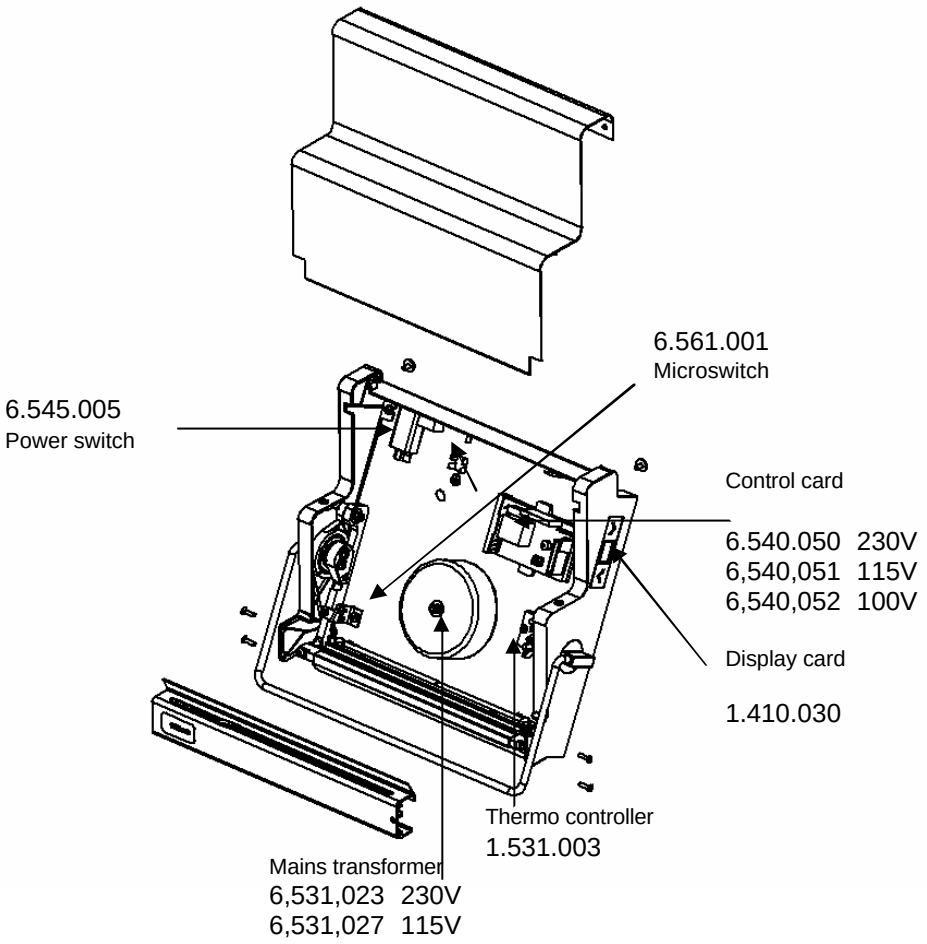

5 Technical data

5.1 Circuit and wiring diagram

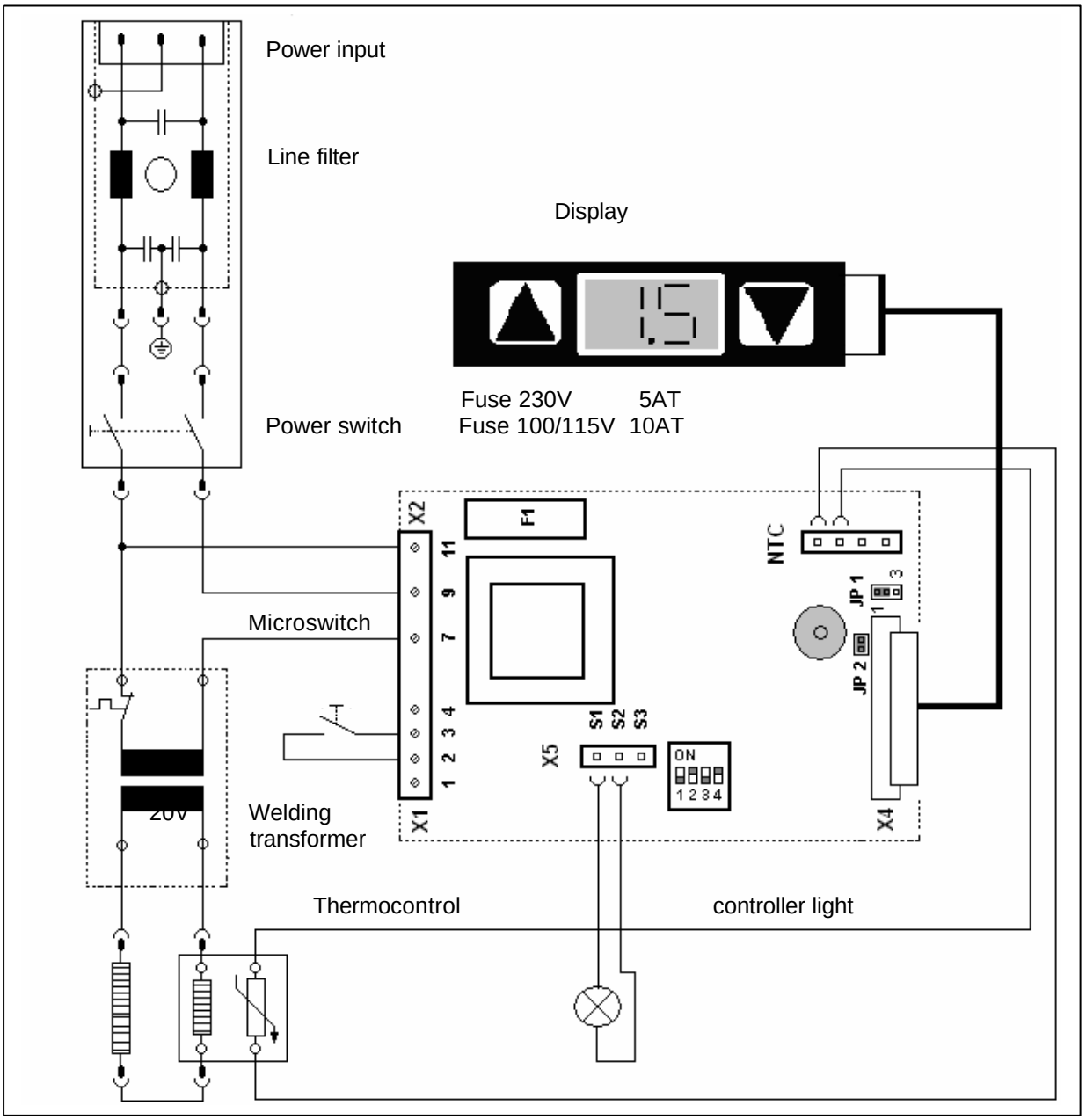

5.2 Specifications

Power connection	[V]	100 / 115 / 230 50/60Hz
Mains fuse 100V -115V/230 V	[A]	10 / 5 AT
Power consumption max.	[VA]	850
Ambient temperature	[°C]	5-25
Temperature control	[s]	min 0 max 9
Dimensions: Length Width Height	[mm]	 420 360 220
Weight approximately	[kg]	8
Sealing seam width	[mm]	8
Foil width max	[mm]	250
Sealing seam length max.	[mm]	250

6 Declaration of conformity

hawo 74847 Obrigheim / Germany	Konformitätserklärung – Declaration of Conformity Déclaration "CE" de Conformité Declaracción de conformidad de la C.E. Dichiarazione di conformità - Declaracão de conformidade	9.693.008C

Seite 1/1
Version 1.01

Hiermit erklären wir, daß die Folienschweissmaschinen:
Herewith we declare that the Foil sealing unit:
Par la présente, nous déclarons que la gamme de Soudeuse de films plastique:
Por la presente certificamos que las máquinas embolsadoras modelos:
Dichiariamo con la presente che le macchine per saldatura di fogli:
Por este meio se declara que as máquinas de selagem de folhas de plástico:

hd 320 MS

folgenden einschlägigen Bestimmungen und harmonisierten Normen entsprechen:
complies with the requirements of the following regulations and harmonised standards:
corresponde aux dispositions suivantes et standards harmonise:
objeto de esta Declaración cumple con las siguientes disposiciones:
Sono conformi alle seguenti dieposizioni in materia nonché alle seguentie norme armonizzate:
corespondem às sequintes determinações e normas harmonizadas:

Niederspannungsrichtlinie Directive à basse tension Direttiva sulla bassa tensione	Low voltage directive Directiva de Baja Tensión Directiva relativa a baixa tensão	2006/95/EG
EMV-Richtlinie Directive EMS Direttiva CEM	EMS-directive Directiva de EMS Directiva EMS	2004/108/EG
RoHS-Richtlinie Directive RoHS Direttiva RoHS	RoHS-directive Directiva de RoHS Directiva RoHS	2002/95/EG
Harmonisierte Normen Standard harmonise Norme armonizzate	Harmonized standards Las normas armonizadas Normas harmonzidadas	EN 60204-1:2006 EN 61000-6-1:2007 EN 61000-6-3:2007

Christian Wolf
General Manager

hawo GmbH, Obere Au 2, D-74847 Obrigheim, Germany

Dieses Dokument ist unser ausschließliches Eigentum und darf ohne unsere Genehmigung weder kopiert noch vervielfältigt noch dritten Personen zugänglich gemacht werden. (§§ 38 ff UWG v 19.06.1901)

Gültig ab: 01.09.2007
Valid from:
Légitime à partir de:

& ITALIANO

Indice

1 Introduzione 2

2 Prima di avviare l'apparecchiatura 3

2.1 Informazioni contenute nelle istruzioni per l'uso 3

2.2 Idoneità d'utilizzo 3

2.3 Avvertenze generali di sicurezza 4

2.4 Installazione 4

3 Funzioni basilari 5

3.1 Messa in funzione e utilizzo 5

3.2 Inserimento ed esclusione del segnale sonoro 6

3.2.1 Esclusione del segnale sonoro 6

3.2.2 Inserimento del segnale sonoro 6

4 Eliminazione anomalie e manutenzione 7

4.1 Checklist per l'eliminazione dei difetti 7

4.2 Assistenza clienti hawo 8

4.3 Piano manutenzione 8

4.4 Servizio pezzi di ricambio 8

4.5 Sostituzione della taglierina 11

4.6 Numeri dei singoli articoli per ordinare i pezzi di ricambio 12

4.6.1 Ganasce di sigillatura 12

4.6.2 Complessivo 13

5 Dati tecnici 14

5.1 Schema di allacciamento e cablaggio 14

5.2 Specifiche tecniche 15

6 Dichiarazione di conformità 16

1 Introduzione

Premessa

Innanzi tutto desideriamo ringraziarvi nuovamente per l'acquisto della sigillatrice a impulsi **hawodent hd 320**.

Nelle presenti istruzioni troverete informazioni sull'apparecchiatura nonché sul suo funzionamento e utilizzo.

Si prega di leggere attentamente le presenti istruzioni per l'uso prima della messa in funzione al fine di apprendere adeguatamente le caratteristiche dell'apparecchiatura e potere sfruttare al meglio le sue funzioni.

F

Si prega di conservare sempre le presenti istruzioni per l'uso in prossimità dell'apparecchiatura.

Avvertenza importante:

Questa apparecchiatura è una sigillatrice a impulsi per la chiusura ermetica di sistemi di sterilizzazione e sacchetti di plastica.

Si prega di osservare le disposizioni contenute nel capitolo *"Idoneità d'utilizzo"* delle presenti istruzioni per l'uso.

Conformemente all'uso è stata applicata l'etichettatura CE ai sensi delle direttive CE sotto elencate: 89/336/CEE, 98/37/CEE e 73/023CEE modificata in 93/068CEE.

La direttiva 93/042 CEE non è applicabile alle sigillatrici e saldatrici.

Nelle prove elettriche di riqualifica non possono essere applicati i valori limite previsti dalla norma IEC 60601-1.

Il produttore non è responsabile di danni derivanti da prove eseguite secondo norme non indicate nella dichiarazione di conformità.

Nota
Poiché i nostri prodotti sono in costante evoluzione, ci riserviamo di aggiornare le presenti istruzioni per l'uso e le funzioni ivi descritte.
Nel caso doveste comunque riscontrare errori o punti non chiari, vi preghiamo di informarci.

Le presenti istruzioni per l'uso sono valide per prodotti a partire dalla data di produzione 07/2007

2 Prima di avviare l'apparecchiatura

2.1 Informazioni contenute nelle istruzioni per l'uso

Capitolo 2 Prima di avviare l'apparecchiatura	In questo capitolo troverete informazioni sull'utilizzo idoneo dell'apparecchiatura e sul suo funzionamento, nonché istruzioni per la gestione e l'installazione. **SI PREGA DI LEGGERE ATTENTAMENTE!**
Capitolo 3 Funzioni basilari	Qui viene spiegato come impostare e utilizzare l'apparecchiatura.
Capitolo 4 Eliminazione anomalie e manutenzione	Istruzioni per rilevare le fonti di errori ed eliminare le anomalie funzionali. Qui si trovano informazioni sulla manutenzione, sui pezzi d'usura e di ricambio e sui riferimenti ai numeri d'ordine per richiedere i singoli ricambi.
Capitolo 5 Dati tecnici	Qui sono contenuti gli schemi di connessione e cablaggio nonché le specifiche tecniche dell'apparecchiatura.
Capitolo 6 Dichiarazione di conformità	In questo capitolo è contenuta la dichiarazione di conformità per la sigillatrice a impulsi **hawodent hd 320**.

2.2 Idoneità d'utilizzo

La **sigillatrice a impulsi hd 320** è adatta solo per applicazioni industriali e professionali e può essere utilizzata esclusivamente per gli scopi prescritti.

La **sigillatrice a impulsi hd 320** serve per la chiusura in continuo di sistemi di sterilizzazione con pellicola di carta semplice o stratificata e sacchetti di plastica.

2.3 Avvertenze generali di sicurezza

L'apparecchiatura non può essere installata e utilizzata da persone di età inferiore a 14 anni.

L'apparecchiatura non può essere lasciata in funzione senza sorveglianza.

L'apparecchiatura o la relativa connessione di rete devono essere scollegate in caso di non utilizzo.

2.4 Installazione

L'apparecchiatura non può essere installata e messa in funzione in ambienti a rischio di esplosione.

Utilizzare esclusivamente prese di corrente dotate di conduttore di protezione.

L'apparecchiatura può essere installata solo in ambienti asciutti. La presenza di polvere, vapore, gocce o spruzzi d'acqua compromette il funzionamento dell'apparecchiatura.

Si prega di controllare che la tensione d'esercizio corrisponda ai requisiti indicati sulla targhetta di tipo dell'apparecchiatura.

F

Si prega di scegliere una presa di corrente in cui la tensione di rete sia stabile.

3 Funzioni basilari

3.1 Messa in funzione e utilizzo

1. Inserire il cavo di rete nella presa di rete
2. Collegare l'apparecchiatura con l'interruttore di rete in posizione "1"
3. Spostare lateralmente la taglierina
4. Impostare il tempo di sigillatura su 1.5 tramite i tasti freccia

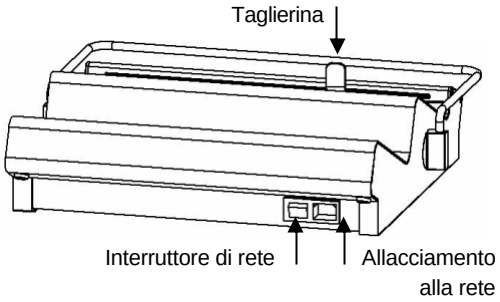

⚠ **Non sigillare in assenza di pellicola!**

4.

5. Srotolare la pellicola e aprire la leva manuale

5.

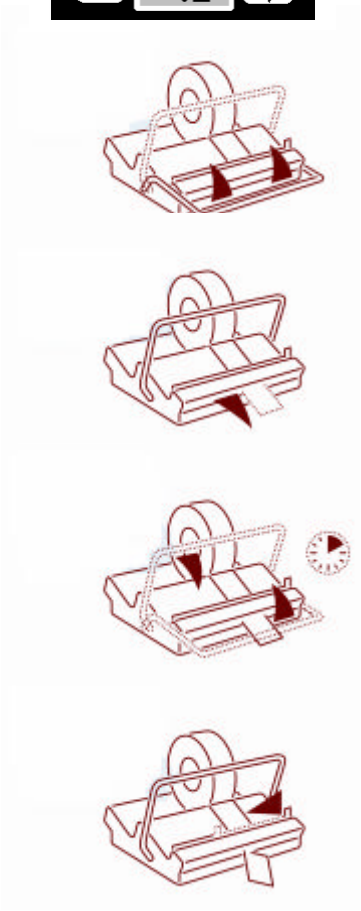

6. Introdurre la pellicola tra le ganasce di sigillatura fino alla lunghezza desiderata

6.

7. Chiudere le ganasce di sigillatura premendo la leva manuale
   Durante il processo di sigillatura l'apparecchiatura emette un ronzio e la luce di controllo è accesa

   Quando il ronzio cessa e la luce si spegne il processo di sigillatura è terminato

7.

8. Tranciare la pellicola tramite la taglierina
9. Aprire la leva manuale

8.

F **Controllo del cordone di sigillatura**

Se la pellicola non è perfettamente chiusa, è necessario aumentare la temperatura di sigillatura e ripetere il processo.
Il tempo adeguato di sigillatura deve essere determinato tramite apposite prove.

3.2 Inserimento ed esclusione del segnale sonoro

3.2.1 Esclusione del segnale sonoro

1. Sconnettere l'apparecchiatura
2. Chiudere le ganasce di sigillatura
3. Riallacciare l'apparecchiatura
4. Aprire le ganasce di sigillatura

3.2.2 Inserimento del segnale sonoro

1. Sconnettere l'apparecchiatura
2. Chiudere le ganasce di sigillatura
3. Riallacciare l'apparecchiatura
4. Aprire le ganasce di sigillatura

4 Eliminazione anomalie e manutenzione

4.1 Checklist per l'eliminazione dei difetti

Anomalia funzionale	Possibile causa	Rimedio
L'apparecchiatura non si accende	Allacciamento alla rete	
	Cavo di rete non inserito	Controllare la connessione di rete; eventualmente allacciare la spina a un'altra presa di corrente
	Cavo di rete difettoso	Sostituire il cavo di rete
	Interruttore di rete	Controllare l'interruttore di rete; eventualmente sostituirlo
Il cordone di sigillatura non è ermetico	Temperatura di sigillatura troppo bassa	Aumentare il tempo di sigillatura
	L'apparecchiatura non scalda	Vedere: L'apparecchiatura non scalda
L'apparecchiatura non scalda	Tempo di sigillatura troppo breve	Aumentare il tempo di sigillatura
	Microinterruttore difettoso	Sostituire il microinterruttore
	Scheda di controllo difettosa	Sostituire la scheda di controllo
	Limitatore del tempo di sigillatura	Sostituire il limitatore del tempo di sigillatura
	Nastro di sigillatura	Controllare il nastro di sigillatura; eventualmente sostituirlo
Il cordone di sigillatura è deformato o fuso	Tempo di sigillatura troppo lungo	Ridurre il tempo di sigillatura
Assenza di segnale sonoro	Il segnale sonoro è stato escluso	Inserire il segnale sonoro
	Scheda di controllo difettosa	Sostituire la scheda di controllo

4.2 Assistenza clienti hawo

(

Il servizio di assistenza clienti hawo è disponibile da lunedì a venerdì, ore 7.30-16.30, al numero telefonico +49 (0)6261-9770-00.

4.3 Piano manutenzione

Come tutte le apparecchiature tecniche, anche la vostra apparecchiatura è soggetta a usura.
Al fine di garantire un utilizzo affidabile, la vostra apparecchiatura deve essere sottoposta regolarmente a manutenzione, almeno una volta all'anno, da parte di un tecnico specializzato.

Ciclo di manutenzione	Nastri in PTFE	Eccentrico
Almeno una volta alla settimana	Controllo	
In base alle sollecitazioni; almeno una volta all'anno	Sostituire	Lubrificare

4.4 Servizio pezzi di ricambio

F

Ordinate comodamente i pezzi di ricambio via fax!
E' sufficiente copiare il modulo per l'ordine
che si trova alla pagina seguente.

- Indicare nome, indirizzo, numero fax e numero d'ordine
- Indicare il numero di serie
- Indicare il tipo di apparecchiatura
- Evidenziare gli articoli richiesti
- Indicare la quantità richiesta
- Firmare l'ordine
- Spedire l'ordine via fax

A:

hawo GmbH_____

Fax Nr.+49 (0)6261 62015

Mittente:

_____

_____

Vs. n. d'ordine _____		**Data** _____	
Tipo di apparecchiatura _____		**Numero di serie** _____	
þ	**Definizione**	**N. art.**	**Q.tà**
¨	Nastro di sigillatura	6.535.036	
¨	Ganascia a impulsi superiore	1.613.135	
¨	Ganascia a impulsi inferiore	1.613.134	
¨	Taglierina	2.593.004	
¨	Tessuto in fibra di vetro al silicone	6.105.230	
¨	Gomma al silicone	6.105.231	
¨	Nastro in PTFE sopra al nastro di sigillatura	6.105.130	
¨	Nastro in PTFE sotto al nastro di sigillatura	6.105.153	
¨			
¨			
¨			
¨			
¨			
¨			
¨			
¨			

Firma _____

A:

hawo GmbH_____

Fax Nr.+49 (0)6261 62015

Mittente:

_____

_____

Vs. n. d'ordine _____		**Data** _____	
Tipo di apparecchiatura _____		**Numero di serie** _____	
þ	**Definizione**	**N. art.**	**Q.tà**
¨	Scheda grafica	1.410.030	
¨	Controllo termico	1.531.003	
¨	Microinterruttore	6.561.001	
¨	Interruttore di rete / filtro	6.545.005	
¨	Cavo di rete 230 V	6.593.013	
¨	Cavo di rete 115 V	6.593.014	
¨	Trasformatore di saldatura 230 V	6.531.027	
¨	Trasformatore di saldatura 115 V	6.531.023	
¨	Scheda di controllo 230 V	1.540.050	
¨	Scheda di controllo 115 V	1.540.051	
¨	Scheda di controllo 100 V	1.540.052	
¨			
¨			
¨			
¨			
¨			

Firma _____

4.5 Sostituzione della taglierina

1. Allentare le viti della copertura e prelevare il gruppo taglierina

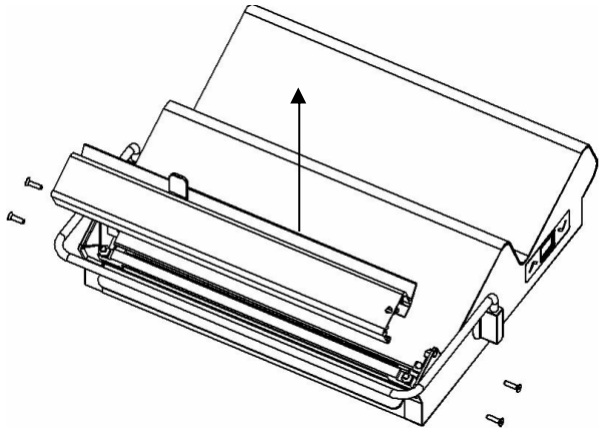

2. Allentare le viti della guida e togliere la slitta

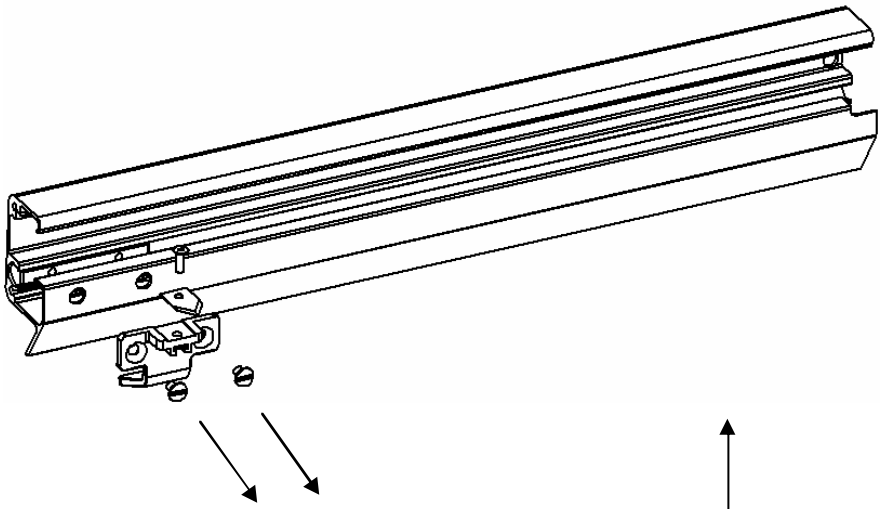

3. Allentare le viti di fissaggio della taglierina
   e prelevarla

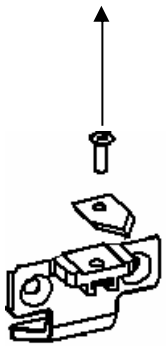

4. Inserire una nuova taglierina e riassemblare il gruppo in sequenza inversa a quella di smontaggio

4.6 Numeri dei singoli articoli per ordinare i pezzi di ricambio

4.6.1 Ganasce di sigillatura

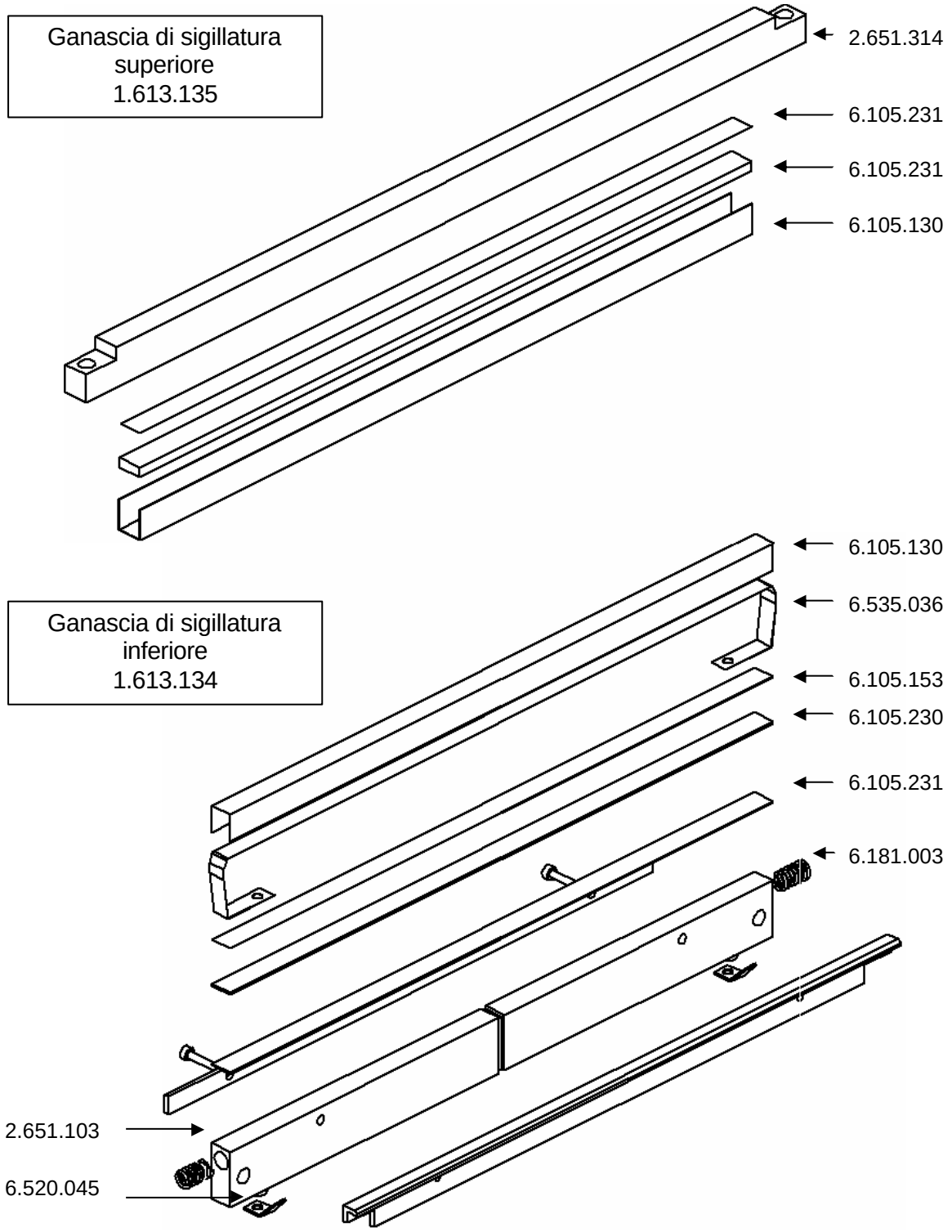

4.6.2 Complessivo

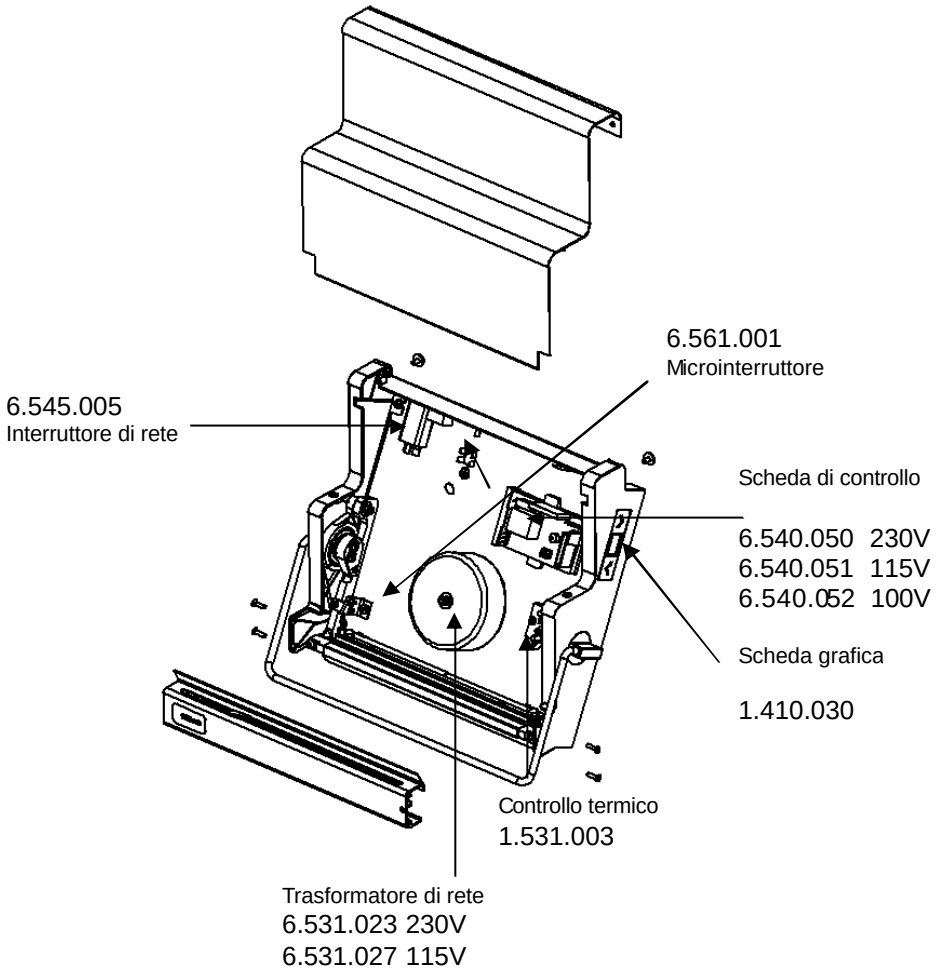

5 Dati tecnici

5.1 Schema di allacciamento e cablaggio

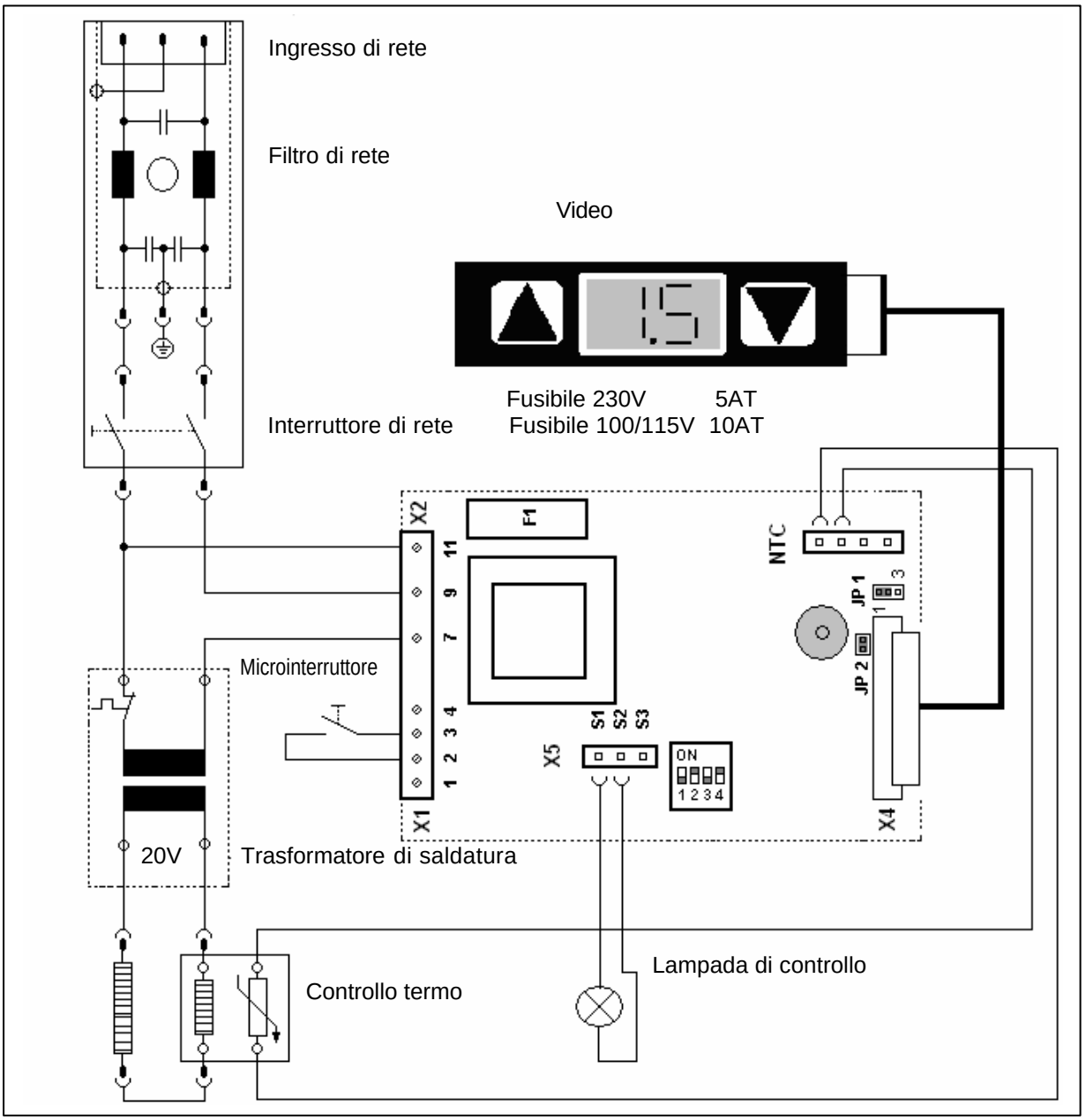

5.2 Specifiche tecniche

Allacciamento di rete	[V]	100 / 115 / 230 50/60Hz
Fusibile di rete 100V -115V/230 V	[A]	10 / 5 AT
Assorbimento max. di potenza	[VA]	850
Temperatura ambiente	[°C]	5-25
Controllo temperatura	[s]	min 0 max 9
Dimensioni: Lunghezza Larghezza Altezza	[mm]	 420 360 220
Peso circa	[kg]	8
Larghezza cordone di sigillatura	[mm]	8
Larghezza pellicola max	[mm]	250
Lunghezza cordone di sigillatura max	[mm]	250

6 Dichiarazione di conformità

hawo 74847 Obrigheim / Germany	Konformitätserklärung – Declaration of Conformity Déclaration "CE" de Conformité Declaracción de conformidad de la C.E. Dichiarazione di conformità - Declaracão de conformidade	9.693.008C

Seite 1/1
Version 1.01

Hiermit erklären wir, daß die Folienschweissmaschinen:
Herewith we declare that the Foil sealing unit:
Par la présente, nous déclarons que la gamme de Soudeuse de films plastique:
Por la presente certificamos que las máquinas embolsadoras modelos:
Dichiariamo con la presente che le macchine per saldatura di fogli:
Por este meio se declara que as máquinas de selagem de folhas de plástico:

hd 320 MS

folgenden einschlägigen Bestimmungen und harmonisierten Normen entsprechen:
complies with the requirements of the following regulations and harmonised standards:
corresponde aux dispositions suivantes et standards harmonise:
objeto de esta Declaración cumple con las siguientes disposiciones:
Sono conformi alle seguenti dieposizioni in materia nonché alle seguentie norme armonizzate:
corespondem às sequintes determinações e normas harmonizadas:

Niederspannungsrichtlinie Directive à basse tension Direttiva sulla bassa tensione	Low voltage directive Directiva de Baja Tensión Directiva relativa a baixa tensão	2006/95/EG
EMV-Richtlinie Directive EMS Direttiva CEM	EMS-directive Directiva de EMS Directiva EMS	2004/108/EG
RoHS-Richtlinie Directive RoHS Direttiva RoHS	RoHS-directive Directiva de RoHS Directiva RoHS	2002/95/EG
Harmonisierte Normen Standard harmonise Norme armonizzate	Harmonized standards Las normas armonizadas Normas harmonzidadas	EN 60204-1:2006 EN 61000-6-1:2007 EN 61000-6-3:2007

Christian Wolf
General Manager

hawo GmbH, Obere Au 2, D-74847 Obrigheim, Germany

Dieses Dokument ist unser ausschließliches Eigentum und darf ohne unsere Genehmigung weder kopiert noch vervielfältigt noch dritten Personen zugänglich gemacht werden. (§§ 38 ff UrG v 19.06.1901)

Gültig ab: 01.09.2007
Valid from:
Légitime à partir de: